CLC 855 GM STEAM GREY
Встраиваемая кофемашина Urban с измельчителем зёрен с 30 программами и давлением 15 бар

Coffee beans Ground coffee

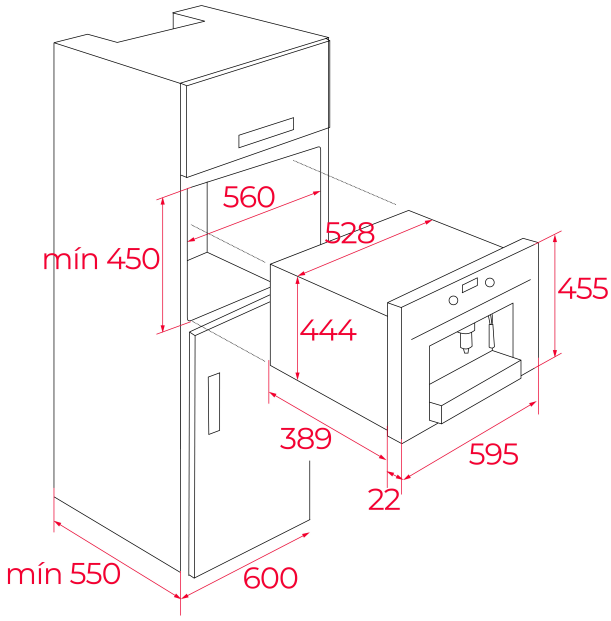

КОД

REF: 111630001 EAN: 8434778004120

ХАРАКТЕРИСТИКИ

Встраиваемая кофемашина
Стеклянный фасад без рамки
30 автоматических программ
Фиксированные регуляторы
Стеклянная кнопочная панель управления+ жидкокристаллический дисплей с белыми символами на 2 линейки (20 символов на тёмном фоне)
Вместимость: 2 чашки
Электро-механическая панель управления
Выдвижная трубка для пара и горячей воды
Автоматический измельчитель кофейных зёрен
Регулировка степени помола: 13 позиций
Ёмкость для кофейных зёрен: 200 г
Ёмкость для хранения предварительно измельчённого кофе: 14 доз / 7 двойных доз
Ёмкость для воды: 1,8 л
Самоочистка в начале / конце цикла
Автоматическая декальцинация
Регулировка температуры кофе: 3 температуры
Регулировка крепости кофе: экстра-сильный, сильный, средний, лёгкий, экстра-лёгкий
Регулировка количества кофе: большое, среднее, маленькое
Меню: часы, автостарт, удаление накипи, температура кофе, продолжительность времени работы, жёсткость воды, настройки по умолчанию
В комплекте: телескопические направляющие, декальцинатор, измерительные полоски для жёсткости воды
Обязательно выдерживать глубину встраивания минимум 550 мм для полного размещения полозьев-направляющих
Кабель 150 см + вилка
Подсветка LED лампой 1 Вт
Максимальная номинальная мощность 1350 Вт
Сделано в Италии

ГАБАРИТНЫЕ РАЗМЕРЫ

Высота изделия (мм): 455
Ширина изделия (мм): 595
Глубина изделия (мм): 412
Длина изделия (мм):
Вес нетто (кг): 23

ТЕХНИЧЕСКИЕ ХАРАКТЕРИСТИКИ

Напряжение (В): 220-240
Частота (Гц): 50/60
Максимальная номинальная мощность (Вт): 1350

ЦВЕТ

	111630001	Серый Пар
	111630003	Чёрное Стекло
	111630003	Серый Камень