GSC 64320 RBN ANTHRACITE-OB

Газовая варочная панель 60 см

Auto ignition

Autolock

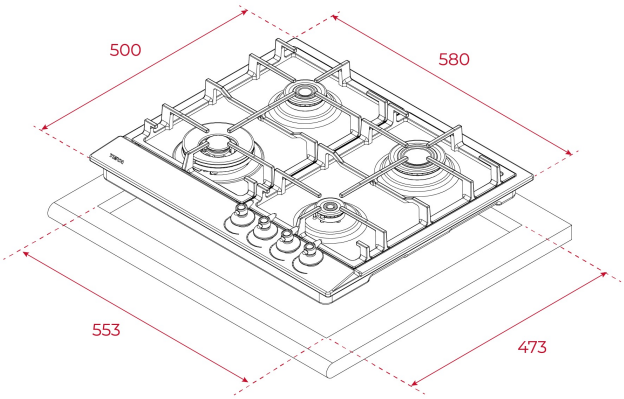

КОД

REF: 112610060 EAN: 8434778022926

ХАРАКТЕРИСТИКИ

Газовая варочная панель 60 см
Покрытие глянцевой эмалью цвета Антрацит
Поворотные регуляторы в цвете «состаренная бронза»
Чугунные решетки
Съёмные горелки чёрного цвета Sabaf®
Автоподжиг на каждой горелке
Газ-контроль на каждой горелке
4 зоны приготовления:
1 горелка с тройным пламенем (4,0 кВт)
1 основная горелка (2,8 кВт)
1 средняя горелка (1,75 кВт)
1 вспомогательная горелка (1 кВт)
Номинальная тепловая мощность: 9 550 Вт
Тип газа: LPG (бутан, пропан), природный
Кабель 92 см без вилки
Сделано в Италии

ГАБАРИТНЫЕ РАЗМЕРЫ

Высота изделия (мм): 85
Ширина изделия (мм): 580
Глубина изделия (мм): 500
Длина изделия (мм):
Вес нетто (кг): 8,75

ТЕХНИЧЕСКИЕ ХАРАКТЕРИСТИКИ

Напряжение (В): 220-240
Частота (Гц): 50/60
Максимальная номинальная мощность (Вт): -

ЦВЕТ

112610060 Антрацитовая Эмаль/Состаренное Серебро

ЭНЕРГОЭФФЕКТИВНОСТЬ

Power consumption in standby mode (W): -
Time to reach standby mode (min): -