DSJ 950 SS
Пристенная горизонтальная вытяжка шириной 90 см

LED

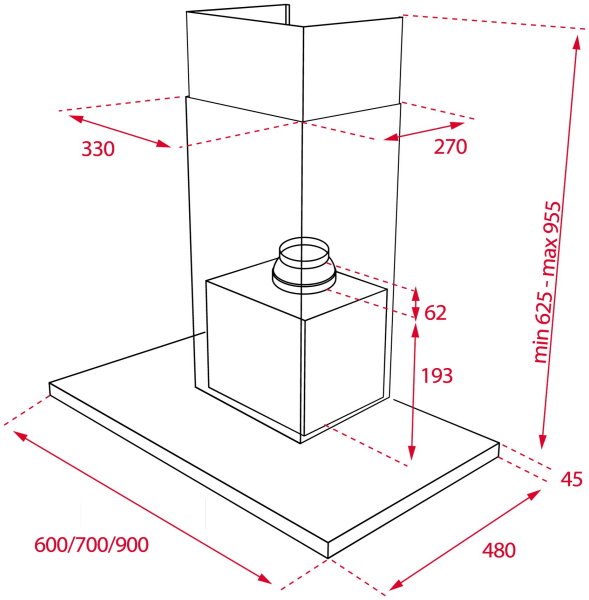

КОД

REF: 40484832 EAN: 8421152157305

ХАРАКТЕРИСТИКИ

Пристенная горизонтальная вытяжка на 90 см
Мотор Double Tourbine с двойной турбиной
Панель управления с механическими кнопками
Индикатор включения
3 скорости
2 алюминиевых 3-хслойных жировых фильтра
Жировой фильтр можно мыть в посудомоечной машине
Рамка высотой 45 мм по периметру
Лампа светодиодная 1*3 Вт
Вытяжка работает в режиме отвода
Антивозвратный клапан в комплекте
Производительность: мин.235 м3/ч – макс.433 м3/ч
Уровень шума: мин.43 дБ – макс.58 дБ
В комплекте: переходник 150/120 мм, европейская вилка
Класс энергоэффективности: D
Класс гидродинамической эффективности: E
Класс эффективности освещения: A
Класс эффективности фильтрации жира: D
Максимальная номинальная мощность, Вт: 113
Сделано в Португалии
Для режима рециркуляции необходимо приобрести комплект рециркуляции и в дальнейшем угольный фильтр для замены отработанного из комплекта рециркуляции
Опционально приобретается:
комплект рециркуляции со стандартным угольным фильтром для использования с коробом воздуховода: CFH 15200 L3C код 113290018
комплект рециркуляции с регенерируемым угольным фильтром (на 3-6 лет) для использования с коробом воздуховода: RFH 15200 L3C код 113290010
стандартный угольный фильтр: C1RTK код 113290015, требуется 1 шт.
регенерируемый угольный фильтр: R1RTK код 113290009, требуется 1 шт.

ГАБАРИТНЫЕ РАЗМЕРЫ

Высота изделия (мм): 670-1000
Ширина изделия (мм): 900
Глубина изделия (мм): 480
Длина изделия (мм):
Вес нетто (кг): 15,33

ТЕХНИЧЕСКИЕ ХАРАКТЕРИСТИКИ

Класс энергоэффективности: D
Уровень шума (LwA) на минимальной скорости (дБ): 43
Уровень шума (LwA) на максимальной скорости (дБ): 58
Уровень шума (LwA) в интенсивном режиме (дБ): #N/D
Ø Выход (мм): 150

ЦВЕТ

40484832 Нержавеющая Сталь