ICO 915 CHROME Дизайнерский смеситель Opera

Fingerprint-Proof | Anti-Scale Aerator | Swivel Spout | PVD

ОПИСАНИЕ	Дизайнерский смеситель Opera
КОЛЛЕКЦИЯ	Maestro
ЦВЕТ	
КОД	REF. 116030009 EAN. 8434778003024

ICO 915 CHROME

ХАРАКТЕРИСТИКИ

Дизайнерский смеситель Opera
Покрытие против отпечатков пальцев
Поворотный излив
Революционная концепция открытого носика
с высокоточной регулировкой напора
5 противокальциевых аэраторов, встроенных в носик
Аэраторы поворачиваются на 10°
Гибкие подводящие трубки
в стальной оплётке
Система водосбережения
Картридж 25 мм
Радиус 206 мм
Высота 293 мм /311 мм
Смеситель изготовлен из латуни

ICO 915 CHROME

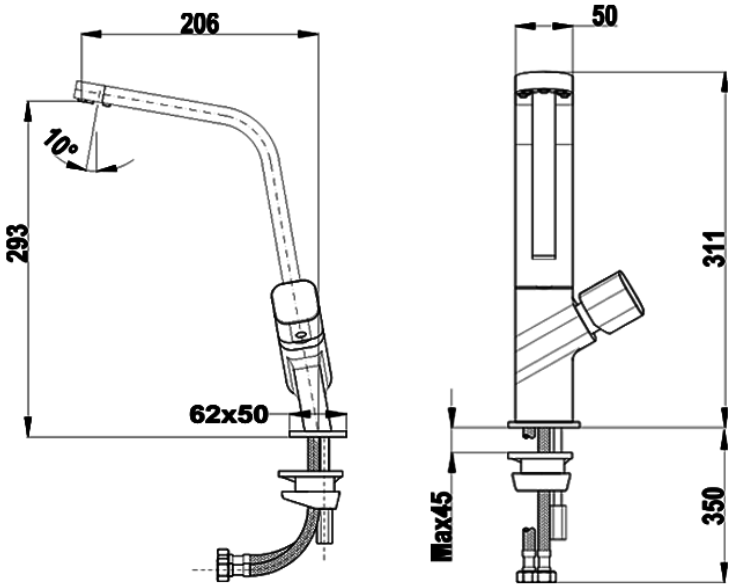

ГАБАРИТНЫЕ РАЗМЕРЫ

Высота изделия (мм): 311
Ширина изделия (мм):
Глубина изделия (мм):
Длина изделия (мм):
Вес нетто (кг): 1,92

ТЕХНИЧЕСКИЕ ХАРАКТЕРИСТИКИ

МОДЕЛИ	**Тип установки:** Отдельностоящие