MAESTRO **HLC 840 BLACK-SS**

Компактный мультифункциональный духовой шкаф с режимом турбо

44L

HydroClean

Plus Extension Telescopic Guide

SurroundTemp

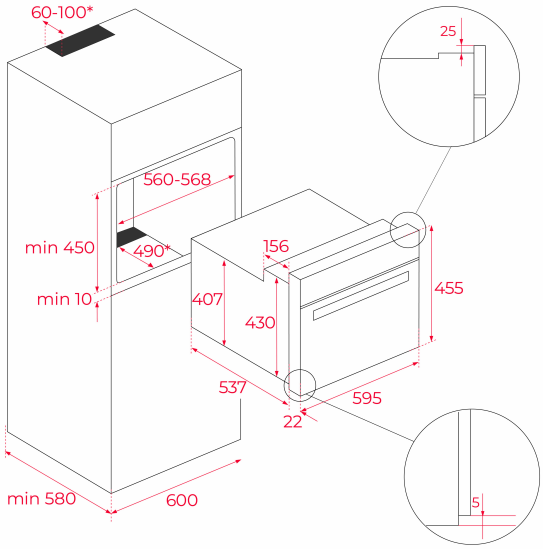

КОД

REF: 41531020 EAN: 8421152148457

ХАРАКТЕРИСТИКИ

Компактный мультифункциональный духовой шкаф с режимом турбо
Температурный диапазон 50-250 °C
9 режимов приготовления + HydroClean® PRO
Объём 44 л
Фиксированные глянцевые регуляторы с металлическим ободком
Стеклянная сенсорная панель управления + жидкокристаллический бело-красный дисплей
Нержавеющая сталь с защитным покрытием от следов пальцев
Стандартный доводчик двери
Откидной макси-гриль
Протектор для защиты от ожога грилем
Режимы (9): турбо (кольцевой нагревательный элемент), верхний нагрев + нижний нагрев, макси-гриль, гриль, макси-гриль + вентилятор, нижний нагрев, PIZZA (турбо + нижний нагрев), ECO (гриль + вентилятор), размораживание
Режим Турбо обеспечивает равномерное распределение горячего воздуха и стабильную температуру, позволяя готовить одновременно разные блюда на нескольких уровнях
Механический быстрый разогрев
Пиролитическое покрытие Slippery
Динамическая система охлаждения (вентилятор с 1 скоростью)
Рельефное дно камеры с углублением для воды для чистки Hydroclean
Внутренняя поверхность дверцы из закалённого стекла
3-слойная термоизолированная дверца, 2 съёмных внутренних стекла
Блокировка для безопасности детей (таймер)
Телескопические направляющие на 1 уровне
3-уровневые хромированные направляющие
Держатели направляющих плотно закреплены винтами для лучшего сохранения тепла
Увеличенный зазор между камерой и мебельным корпусом для лучшей термоизоляции
1 глубокий вместительный противень с покрытием Slippery: 459*353*50 мм
1 усиленная решётка
Класс энергопотребления A+
Кабель 110 см без вилки
Подсветка галогеновой лампой 25 Вт
Максимальная номинальная мощность 3015 Вт
Сделано в Испании

ГАБАРИТНЫЕ РАЗМЕРЫ

Высота изделия (мм): 455
Ширина изделия (мм): 595
Глубина изделия (мм): 537+22
Длина изделия (мм):

Вес нетто (кг): 25

ТЕХНИЧЕСКИЕ ХАРАКТЕРИСТИКИ

Класс энергоэффективности: A+
Напряжение (В): 220-240
Частота (Гц): 50/60
Максимальная номинальная мощность (Вт): 3015

ЦВЕТ

41531020 Чёрное Стекло