MAESTRO **iOVEN BLACK-SS**

Мультифункциональный духовой шкаф с 5' TFT-дисплеем и режимом турбо

70L

Full Extension Telescopic Guide

HydroClean

SoftClose

SurroundTemp

MeatProbe

The SteamBox Included

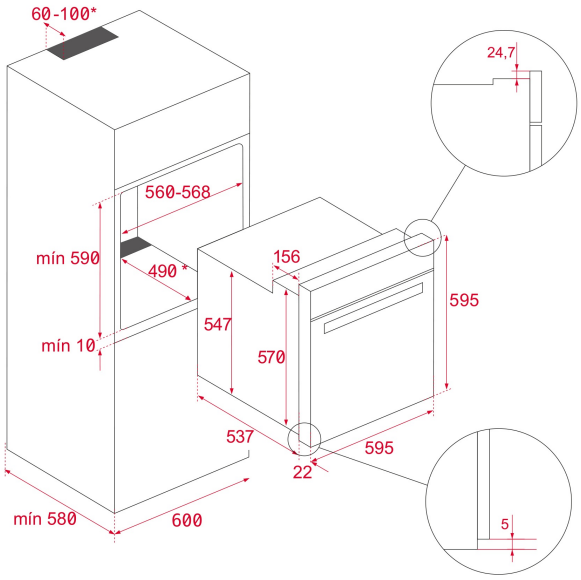

КОД

REF: 41560160 EAN: 8421152148976

ХАРАКТЕРИСТИКИ

Мультифункциональный духовой шкаф с цветным TFT-дисплеем и режимом турбо
Температурный диапазон 30-270 °C
18 режимов приготовления + 50 авторецептов + HydroClean® PRO
Объём 70 л
Стеклянная сенсорная панель управления + жидкокристаллический цветной TFT дисплей 5’
Нержавеющая сталь с защитным покрытием от следов пальцев
Плавный доводчик двери SoftClose, легко снимаемая дверца
Откидной макси-гриль с углом раскрыва 27°
Протектор для защиты от ожога грилем
Автоматический быстрый разогрев
Режимы (18): турбо (кольцевой нагревательный элемент), нижний нагрев + турбо, размораживание, брожение, выпечка хлеба, PIZZA (нижний нагрев + турбо), ECO (гриль + вентилятор), медленное приготовление, верхний нагрев + нижний нагрев + вентилятор, гриль + вентилятор, макси-гриль + вентилятор, гриль + нижний нагрев, верхний нагрев + нижний нагрев, макси-гриль, гриль, верхний нагрев, нижний нагрев, поддержание тепла
Термощуп
Режим Турбо обеспечивает равномерное распределение горячего воздуха и стабильную температуру, позволяя готовить одновременно разные блюда на нескольких уровнях
Пиролитическое покрытие Slippery
Тангенциальная система охлаждения вентилятором с 2 скоростями
Рельефное дно камеры с углублением для воды для чистки Hydroclean
Внутренняя поверхность дверцы из закалённого стекла
3-слойная термоизолированная дверца, 2 съёмных внутренних стекла
Автоматическое отключение при открытии дверцы
Блокировка для безопасности детей (панель управления и дверь)
Телескопические направляющие полного выдвижения Easy Slide на 2 уровнях
5-уровневые хромированные направляющие
Держатели направляющих плотно закреплены винтами для лучшего сохранения тепла
Увеличенный зазор между камерой и мебельным корпусом для лучшей термоизоляции
1 глубокий вместительный противень с покрытием Slippery: 459*353*50 мм
1 противень для выпечки с покрытием Slippery
2 усиленные решётки
Комплект Steambox / SteamBox
Класс энергопотребления A+
Кабель 145 мм + вилка
Подсветка 2 боковыми LED-лампами 4 Вт

Максимальная номинальная мощность 3198 Вт
Сделано в Испании

ГАБАРИТНЫЕ РАЗМЕРЫ

Высота изделия (мм): 595
Ширина изделия (мм): 595
Глубина изделия (мм): 537+22
Длина изделия (мм):
Вес нетто (кг): 40

ТЕХНИЧЕСКИЕ ХАРАКТЕРИСТИКИ

Класс энергоэффективности: A+
Напряжение (В): 220-240
Частота (Гц): 50/60
Максимальная номинальная мощность (Вт): 3198

ЦВЕТ

41560160 Чёрное Стекло