TOTAL **IC 915 CHROME**

Дизайнерский смеситель Icon

Anti-Scale Aerator

Swivel Spout

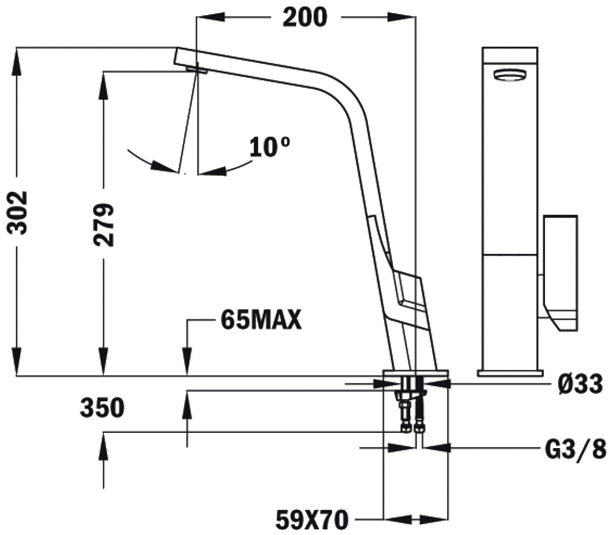

КОД

REF: 339150210 EAN: 8421152090398

ХАРАКТЕРИСТИКИ

Дизайнерский смеситель Icon
Разработан в соавторстве со знаменитым испанским дизайнером Sara de la Mata
Серия смесителей ICON выиграла дизайнерский конкурс Red Dot Award
Поворотный излив
Противонакипной аэратор встроен в излив
Гибкие подводящие трубки в стальной оплётке
Система водосбережения
Картридж 25 мм
Радиус 200 мм
Высота 279 мм/302 мм
Смеситель изготовлен из латуни

ГАБАРИТНЫЕ РАЗМЕРЫ

Высота изделия (мм): 302
Ширина изделия (мм):
Глубина изделия (мм):
Длина изделия (мм):
Вес нетто (кг): 2,4

ЦВЕТ

339150210 Хром

33915020N Белая эмаль

33915020N Чёрный