HSB 630 WHITE
Мультифункциональный духовой шкаф

70L

HydroClean

Plus Extension Telescopic Guide

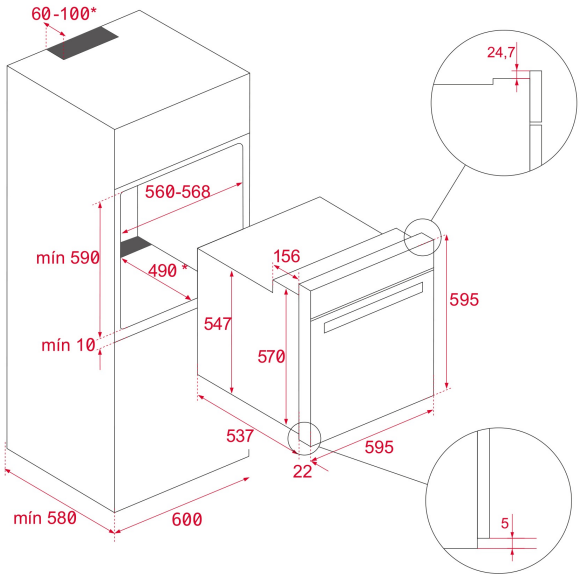

КОД

REF: 41560133 EAN: 8421152156803

ХАРАКТЕРИСТИКИ

Мультифункциональный духовой шкаф
Температурный диапазон 50-250 °C
8 режимов приготовления + HydroClean® PRO
Объём 70 л
Фиксированные глянцевые регуляторы с металлическим ободком
Крашеная матовая панель управления + сенсорный программатор
Стандартные петли двери
Неоткидной макси-гриль
Протектор для защиты от ожога грилем
Механический быстрый разогрев
Режимы (8): размораживание, ECO (гриль + вентилятор), макси-гриль + вентилятор, верхний нагрев + нижний нагрев, верхний нагрев + нижний нагрев + вентилятор, макси-гриль, гриль, нижний нагрев
Пиролитическое покрытие Slippery
Динамическая система охлаждения (вентилятор с 1 скоростью)
Рельефное дно камеры с углублением для воды для чистки Hydroclean
Внутренняя поверхность дверцы из закалённого стекла
2-слойная термоизолированная дверца, 1 съёмное внутреннее стекло
Блокировка для безопасности детей (таймер)
Телескопические направляющие Easy Slide на 1 уровне
5-уровневые хромированные направляющие
Держатели направляющих плотно закреплены винтами для лучшего сохранения тепла
Увеличенный зазор между камерой и мебельным корпусом для лучшей термоизоляции
1 глубокий вместительный противень с покрытием Slippery: 459*353*50 мм
1 стандартная решётка
Класс энергопотребления A+
Кабель 103 см без вилки
Подсветка лампой накаливания 25 Вт
Максимальная номинальная мощность 2615 Вт
Сделано в Испании

ГАБАРИТНЫЕ РАЗМЕРЫ

Высота изделия (мм): 595
Ширина изделия (мм): 595
Глубина изделия (мм): 537+22
Длина изделия (мм):
Вес нетто (кг): 27

ТЕХНИЧЕСКИЕ ХАРАКТЕРИСТИКИ

Класс энергоэффективности: A+
Напряжение (В): 220-240

Частота (Гц): 50/60
Максимальная номинальная мощность (Вт): 2615

ЦВЕТ

	41560133	Белая эмаль
	41560132	Чёрный