**HRB 6300 VANILLA-OB**
Мультифункциональный духовой шкаф с режимом турбо и аналоговым таймером

70L

HydroClean

Plus Extension Telescopic Guide

SurroundTemp

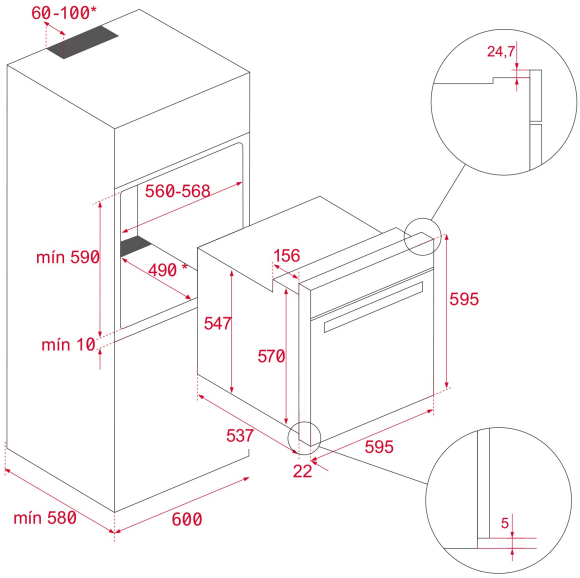


## КОД

REF: 111010012 EAN: 8434778008630

## ХАРАКТЕРИСТИКИ

Мультифункциональный духовой шкаф с режимом турбо
9 режимов приготовления + HydroClean® PRO
Объём 70 л
Аксессуары в цвете «состаренная бронза»
Гладкое глянцевое покрытие
Аналоговый таймер с программатором окончания приготовления
Стандартные петли двери
Неоткидной макси-гриль 2 500 Вт
Протектор для защиты от ожога грилем
Механический быстрый разогрев
Режимы: верхний+нижний нагрев, максигриль+вентилятор, гриль, максигриль, ECO (гриль+вентилятор), нижний нагрев+турбо (пицца), нижний нагрев, турбо, разморозка, Hydroclean (чистка стаканом воды за 24 минуты)
Инновационное покрытие Slippery
Динамическая система охлаждения (вентилятор с 1 скоростью)
Рельефное дно камеры с углублением для воды для чистки Hydroclean
Внутренняя поверхность дверцы из закалённого стекла
Двухслойная термоизолированная дверца, 1 съёмное внутреннее стекло
Система против переворачивания противня
Термостат безопасности
Блокировка для безопасности детей (таймер)
Температурный диапазон 50-250 °C
Телескопические направляющие Easy Slide на 1 уровне
5-уровневые хромированные направляющие
1 глубокий противень (50 мм) с покрытием Slippery
1 противень для выпечки
1 стандартная решётка
Класс энергопотребления A
Кабель 150 см с вилкой
Подсветка лампой накаливания 25 Вт
Охлаждающий вентилятор 18 Вт
Максимальная номинальная мощность 3215 Вт
Сделано в Испании

## ГАБАРИТНЫЕ РАЗМЕРЫ

**Высота изделия (мм):** 595
**Ширина изделия (мм):** 595
**Глубина изделия (мм):** 537+22
**Длина изделия (мм):**
**Вес нетто (кг):** 27

## ТЕХНИЧЕСКИЕ ХАРАКТЕРИСТИКИ

Класс энергоэффективности: A
Напряжение (В): 220/240
Частота (Гц): 50/60

Максимальная номинальная мощность (Вт): 3215

## ЦВЕТ

| | |
|---|---|
| 111010012 | Ванильная Эмаль/Состаренная Бронза |
| 111010010 | Антрацитовая Эмаль/Состаренное Серебро |
| 111010010 | Антрацитовая Эмаль/Состаренная Бронза |