BE 40.40.20 PLUS POLISHED

Мойка из нержавеющей стали с 1-ой чашей/ Подстольный монтаж

200mm Hygiene Lifetime warranty

КОД

REF: 10125152 EAN: 8421152113240

ХАРАКТЕРИСТИКИ

Мойка с 1-ой чашей
Нержавеющая сталь AISI 304, 1 мм
Обработка: полированная
Способ монтажа: подстольный
Внешние размеры: 435,4 x 435,4 мм
Размеры чаши: 406 x 406 x 200 мм
Монтаж: ширина базы — не менее 50 см
Диаметр слива 3 1/2”, перелив
Комплектация: корзинчатый слив на 3 1/2”, крепежи, перелив, инструкция по инсталляции
Упаковка: индивидуальная коробка
Сделано в Испании

ГАБАРИТНЫЕ РАЗМЕРЫ

Высота изделия (мм):
Ширина изделия (мм): 435
Глубина изделия (мм): 200
Длина изделия (мм): 435
Вес нетто (кг): 2,72

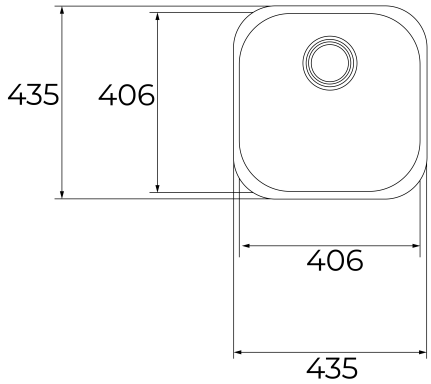

ЦВЕТ

10125152 Нержавеющая Сталь