TOTAL **CENTROVAL RB 1B CARBON**

Мойка врезного монтажа из Тегранита Плюс с 1-ой чашей

Colour_Intensity Easy_Clean Food safe 200mm

КОД

REF: 40143216 EAN: 8421152128336

ХАРАКТЕРИСТИКИ

Мойка с 1-ой чашей
Материал: Тегранит Плюс, 9 мм
Материал состоит из кварца 80%, акрила 15% и др. веществ
Способ монтажа: сверху (врезная)
Монтаж: ширина базы — не менее 45 см, не монтировать вплотную к стене или другому модулю
Внешние размеры: 510 x 510 мм
Размер чаши: 385 x 369,5 x 184 мм
Диаметр слива 3 1/2”, перелив
Комплектация: крепежи, сливная арматура, слив на 3 1/2”, инструкция по инсталляции, шаблон для выреза
Упаковка: индивидуальная коробка
Сделано в Германии
Дополнительные аксессуары:
корзина для посуды (код 40199038)
диспоузер TR 34.1 V TYPE (код: 40197111)
классический диспенсер мыла CHROME (код 115890011) — При установке данного аксессуара могут потребоваться работы по подготовке дополнительного отверстия

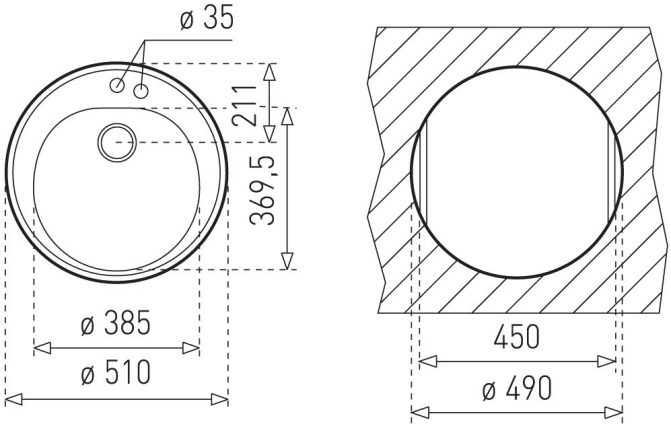

ГАБАРИТНЫЕ РАЗМЕРЫ

Высота изделия (мм):
Ширина изделия (мм): ø510
Глубина изделия (мм): 184
Длина изделия (мм): ø510
Вес нетто (кг): 8,36

ЦВЕТ

40143216 Карбон