Квадратный диспенсер мыла SATIN
Диспенсер для жидкого мыла из нержавеющей стали

КОД

REF: 115890012 EAN: 8434778004786

ХАРАКТЕРИСТИКИ

Квадратный диспенсер мыла с обработкой сатин.
Превосходно сочетается с прямоугольными чашами по дизайну.
Объём 350 мл. Диаметр отверстия для монтажа 35 мм.
Подходит для поверхностей толщиной 20-40 мм.
Размеры: высота 280 мм, диаметр 55 мм, излив 95 мм
Заполнение: сверху.
В комплекте: гибкая трубка для прямого подсоединения к ёмкости с мылом; конический резиновый адаптер.

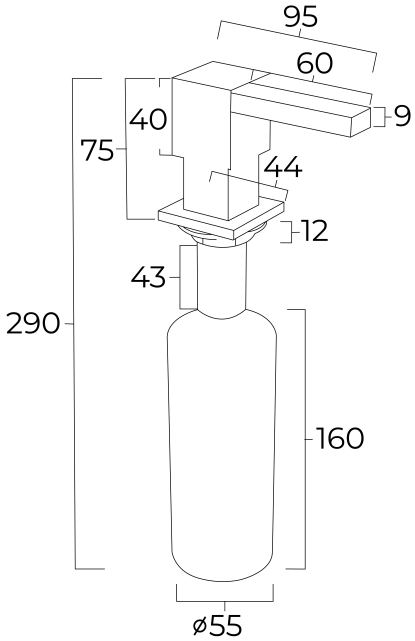

ГАБАРИТНЫЕ РАЗМЕРЫ

Высота изделия (мм): 288
Ширина изделия (мм): 55
Глубина изделия (мм): 96
Длина изделия (мм):
Вес нетто (кг): 0,64

ЦВЕТ

115890012 Нержавеющая Сталь