TOTAL **DFI 44700**

Полновстраиваемая посудомоечная машина A++ с функцией Экстра Сушка

Eco Function

Extra Dry function

Multi Cleaner

Smart Sensor

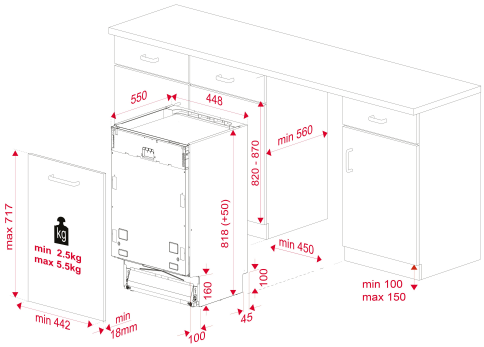


## КОД

REF: 114310006 EAN: 8434778016970

## ХАРАКТЕРИСТИКИ

Полновстраиваемая посудомоечная машина на 45 см
Вместимость: 10 комплектов посуды
2 корзины
Верхняя корзина: фиксированная для маленьких или средних тарелок, стаканов и т.п., полочка для чашек, бокалов; 3 уровня высоты установки верхней корзины при помощи системы Push-up
Нижняя корзина: полугибкая FlexiSet2 — 2 складных фиксатора и корзина для столовых приборов
Инверторный двигатель обеспечивает тихую работу и низкое энергопотребление
Чёрная панель управления с электронными кнопками
LCD дисплей с белыми символами
Aqualogic — сенсор загрязнённости воды
7 программ: автоматическая (45-65°, 92-173’), интенсивная (70°, 164’), 1 час (60°, 58’), мини 30 (35°, 30’), ECO (50°, 239’), предварительная мойка (-°, 15’), автоочистка (-°, 75’)
5 температурных режимов: 35°, 40°, 50°, 65°, 70°C
6 дополнительных функций: половинная загрузка, старт/пауза, отложенный старт до 24 часов, Express, Extra сушка, Extra полоскание
MultiCleaner Sensor — посудомоечная машина автоматически распознаёт таблетки
3 в 1 без специальной функции
Индикаторы на панели управления: вкл./выкл., низкий уровень соли, низкий уровень ополаскивающего средства, выбранная программа, выбранная функция, отложенный старт, оставшееся время
Система защиты от протечек AQUASTOP обеспечивает безопасность использования посудомоечной машины и спасает дом от затопления во время аварийных ситуаций: система срабатывает в случае протечки или разрыва шланга
Система защиты от протечек AQUASAFE — защита от вытекания воды и затопления помещения: в случае утечки поступление воды в посудомоечную машину автоматически прекращается
Внутренняя камера из нержавеющей стали
Конденсационная сушка
Допустимая масса фасада для навешивания на дверь: 2,5-5,5 кг
Класс эффективности энергопотребления/мойки/сушки: A++ /A /A
Показатели при стандартном цикле мойки (Eco 50): расход воды 9,5 л / цикл, 2660 л / год
Уровень шума: 47 дБ
Потребление электроэнергии: 0,73 кВтч / цикл, 211 кВтч / год
Продолжительность цикла: 3 ч. 59 мин.
Сделано в Турции

## ГАБАРИТНЫЕ РАЗМЕРЫ

**Высота изделия (мм):** 818
**Ширина изделия (мм):** 448
**Глубина изделия (мм):** 550
**Длина изделия (мм):**
**Вес нетто (кг):** 28,5

## ТЕХНИЧЕСКИЕ ХАРАКТЕРИСТИКИ

Класс энергоэффективности: A++
Энергопотребление (кВт/день): -
Потребление воды (л/год): 2660
Уровень шума (дБА): 47
Напряжение (В): 220-240
Частота (Гц): 50

## ЦВЕТ

114310006 Чёрный