ITC 64630 MST BLACK

Индукционная варочная панель Synchro MasterSense 60 см

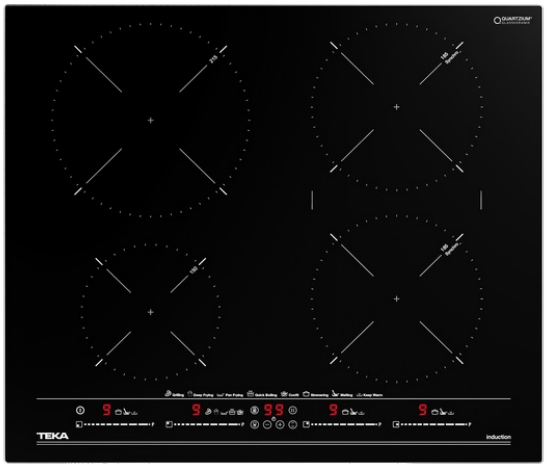

MultiSlider

Autolock

Power

Power Plus

Easy installation

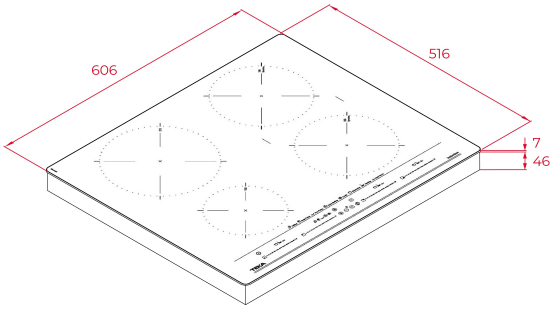

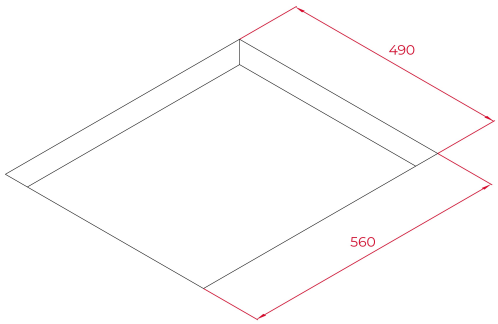

КОД

REF: 112500023 EAN: 8434778011739

ХАРАКТЕРИСТИКИ

Индукционная варочная панель Synchro MasterSense 60 см
Чёрная стеклокерамика Quartzuim Glaskeramik® с тонкой рамкой из алюминия
Сенсорная мультислайдерная панель управления PRO
Таймер на отключение до 99 мин. для каждой зоны
Функция повышенной мощности Power Plus
Функция Synchro: работа 2-х соседних зон с едиными настройками
8 функций CHEF с поддержанием точной и постоянной температуры: гриль (200 °C), жарка во фритюре (180 °C), жарка на сковороде (190 °C), сохранение тепла (60 °C), кипение (100 °C), конфи (80 °C), томление (98 °C) и плавление (48 °C)
Функция Stop&Go: пауза в готовке до 10 мин.
Функция отключения звукового сигнала
Блокировка панели управления: защищает от нечаянного изменения настроек
Индикаторы остаточного тепла: включаются при температуре зоны нагрева выше 60°C
4 зоны приготовления:
1 индукционная зона Ø 215 мм
2 индукционные зоны Ø 185 мм
1 индукционная зона Ø 150 мм
Простая система установки Fast-Click
Максимальная номинальная мощность: 7200 Вт
Сделано в Турции

ГАБАРИТНЫЕ РАЗМЕРЫ

Высота изделия (мм): 53
Ширина изделия (мм): 606
Глубина изделия (мм): 516
Длина изделия (мм):
Вес нетто (кг): 10,7

ТЕХНИЧЕСКИЕ ХАРАКТЕРИСТИКИ

Напряжение (В): 220-240
Частота (Гц): 50/60
Максимальная номинальная мощность (Вт): -

ЦВЕТ

112500023 Чёрное Стекло

ЭНЕРГОЭФФЕКТИВНОСТЬ

Power consumption in standby mode (W): 0.4
Time to reach standby mode (min): 1