EASY **DVN 64030 TTC WHITE**

Вертикальная декоративная вытяжка 60 см

LED

Perimeter extraction

Stop Delay Timer

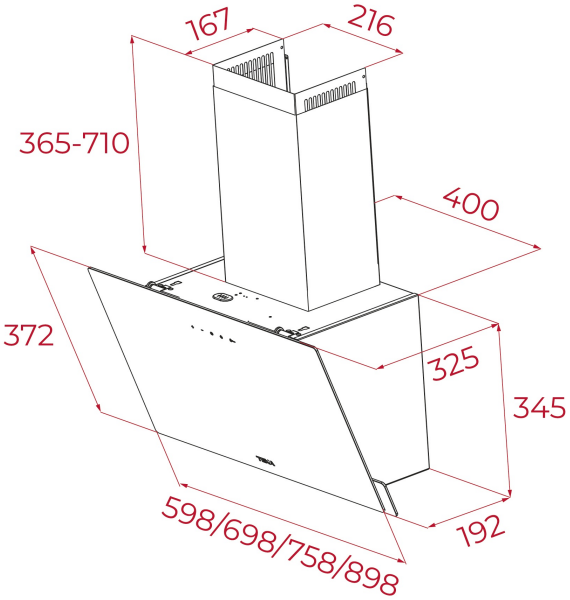

КОД

REF: 112950005 EAN: 8434778010572

ХАРАКТЕРИСТИКИ

Вертикальная декоративная вытяжка 60 см
Мотор с 2-мя турбинами
Откидная панель из белого стекла с поддерживающими подвижными петлями
Периметральная система всасывания
Сенсорная панель управления с белыми символами
4-хслойный алюминиевый фильтр
2 скорости + интенсивный режим
Таймер выключения
Индикация загрязнения фильтров
Светодиодное освещение
Производительность:
в интенсивном режиме (IEC-61591), м3/ч: 460,
на максимальной скорости (IEC-61591), м3/ч: 410,
на минимальной скорости (IEC-61591), м3/ч: 380
Уровень шума (UNE-EN 60704-2-13):
на максимальной скорости, дБ: 66,
на минимальной скорости, дБ: 65
Вытяжка работает в режиме отвода и рециркуляции
Для использования в режиме рециркуляции необходимо приобрести комплект рециркуляции D13CTP 113290007 (диффузор и 2 угольных фильтра D9C) и в последующем угольные фильтры D9C 61801345 - 1 шт.
Класс энергоэффективности:C
Класс гидродинамической эффективности: E
Класс эффективности освещения: A
Класс эффективности фильтрации жира: C
Кабель 160 см + вилка
Сделано в Китае

ГАБАРИТНЫЕ РАЗМЕРЫ

Высота изделия (мм): 690-1035
Ширина изделия (мм): 598
Глубина изделия (мм): 325
Длина изделия (мм):
Вес нетто (кг): 8,99

ТЕХНИЧЕСКИЕ ХАРАКТЕРИСТИКИ

Класс энергоэффективности: C
Уровень шума (LwA) на минимальной скорости (дБ): 65
Уровень шума (LwA) на максимальной скорости (дБ): 66
Уровень шума (LwA) в интенсивном режиме (дБ): 67
Ø Выход (мм): 150

ЦВЕТ

112950005 Белая эмаль