TRC 83631 TCS BLACK

Стеклокерамическая варочная панель High Light 80 см

КОД

REF: 112530000 EAN: 8434778008807

ХАРАКТЕРИСТИКИ

Стеклокерамическая варочная панель High Light 80 см
Чёрная стеклокерамика Quartzuim Glaskeramik® с фацетом по периметру
Сенсорная панель управления
Таймер на отключение до 99 мин. для каждой зоны
Автоматика закипания
Блокировка панели управления: защищает от нечаянного изменения настроек
Индикаторы остаточного тепла: включаются при температуре зоны нагрева выше 60°C
3 зоны приготовления:
1 конфорка Ø145/210/270 мм
1 конфорка Ø 180 мм
2 конфорки Ø 145 мм
Простая система установки Fast-Click
Максимальная номинальная мощность: 5 700 Вт
Сделано в Турции

Autolock

Power Plus

Easy installation

ГАБАРИТНЫЕ РАЗМЕРЫ

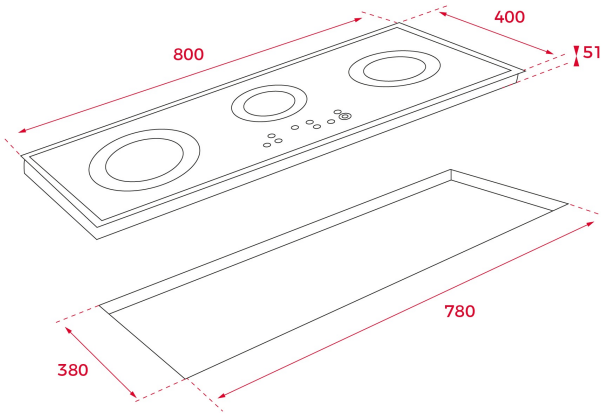

Высота изделия (мм): 51
Ширина изделия (мм): 800
Глубина изделия (мм): 400
Длина изделия (мм):
Вес нетто (кг): 11

ТЕХНИЧЕСКИЕ ХАРАКТЕРИСТИКИ

Напряжение (В): 220-240
Частота (Гц): 50/60
Максимальная номинальная мощность (Вт): -

ЦВЕТ

112530000 Чёрное Стекло

ЭНЕРГОЭФФЕКТИВНОСТЬ

Power consumption in standby mode (W): -
Time to reach standby mode (min): -