HLC 8470 SC NIGHT RIVER BLACK

Компактный мультифункциональный духовой шкаф с пароваркой и режимом турбо

44L HydroClean SoftClose SurroundTemp MeatProbe

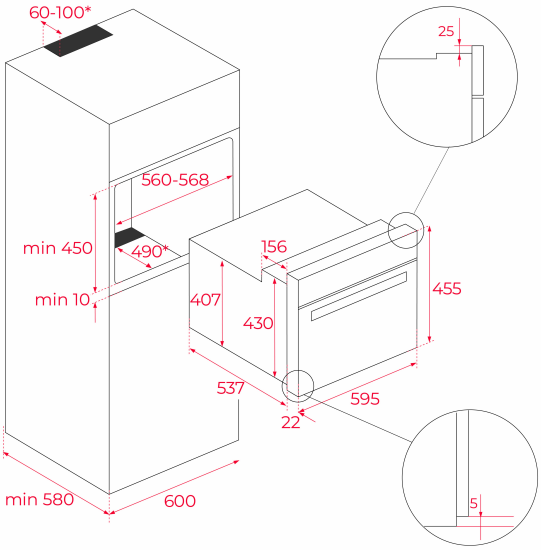

КОД

REF: 111230011 EAN: 8434778024579

ХАРАКТЕРИСТИКИ

Компактный мультифункциональный духовой шкаф с пароваркой и режимом турбо
Температурный диапазон 50-250 °C
Функция пароварки 30-100 °C
15 режимов приготовления + 20 рецептов + HydroClean® PRO
Объём: 44 л
Фиксированные регуляторы
Стеклянная сенсорная панель управления + жидкокристаллический TFT бело-красный дисплей 4’’
Плавный доводчик двери SoftClose
Протектор для защиты от ожога грилем
Автоматический быстрый разогрев
Режимы духового шкафа (12): турбо (кольцевой нагревательный элемент), верхний нагрев + нижний нагрев, верхний нагрев + нижний нагрев + вентилятор, гриль, гриль + вентилятор, гриль + нижний нагрев, макси-гриль, нижний нагрев, турбо + нижний нагрев, медленное приготовление, ECO (гриль + вентилятор), размораживание
Режимы с активированной функцией пара (3): 100% пар, разогрев (регенерация), су-вид (низкотемпературная готовка)
Обычные функции можно комбинировать с функцией пара (20% пара): гриль, верхний нагрев + нижний нагрев, турбо, гриль с вентиляцией
Режим Турбо обеспечивает равномерное распределение горячего воздуха и стабильную температуру, позволяя готовить одновременно разные блюда на нескольких уровнях
Регулировка жёсткости воды, удаление накипи
Ёмкость для воды на 1 л
Пиролитическое покрытие Slippery
Тангенциальная система охлаждения
Рельефное дно камеры с углублением для воды для чистки Hydroclean
Внутренняя поверхность дверцы из закалённого стекла
3-слойная термоизолированная дверца, 2 съёмных внутренних стекла
Автоматическое отключение при открытии дверцы
Блокировка для безопасности детей (таймер и дверь)
4-уровневые хромированные направляющие
Держатели направляющих плотно закреплены винтами для лучшего сохранения тепла
Увеличенный зазор между камерой и мебельным корпусом для лучшей термоизоляции
Термощуп
1 глубокий вместительный противень с покрытием Slippery: 459*353*50 мм
1 перфорированный противень из нержавеющей стали
Класс энергопотребления A+
Кабель 150 см + вилка
Подсветка галогенной лампой G9 25 Вт
Максимальная номинальная мощность 3400 Вт
Сделано в Испании

ГАБАРИТНЫЕ РАЗМЕРЫ

Высота изделия (мм): 455
Ширина изделия (мм): 595
Глубина изделия (мм): 559
Длина изделия (мм):
Вес нетто (кг): 28

ТЕХНИЧЕСКИЕ ХАРАКТЕРИСТИКИ

Класс энергоэффективности: A+
Напряжение (В): 220-240
Частота (Гц): 50-60
Максимальная номинальная мощность (Вт): 3000

ЦВЕТ

111230011 Чёрный