LI5 1080 EUI EXP
Встраиваемая стиральная машина

Quick Cycle

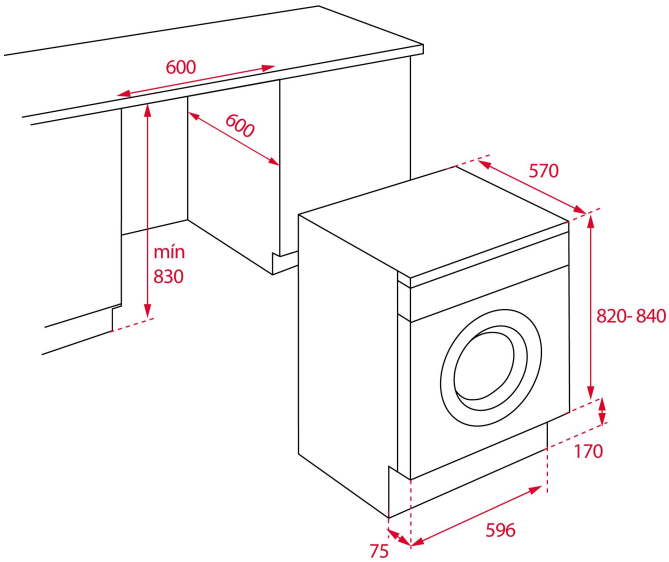

КОД

REF: 114000006 EAN: 8434778018561

ХАРАКТЕРИСТИКИ

Встраиваемая стиральная машина
Загрузка при стирке: 8 кг
15 программ стирки
Скорость отжима до 1000 об./мин.
Выбор скорости отжима 1000-800-600-400-0
Температурных режимов 5: 20-30-40-60-90 °C
Электронная панель управления
Жидкокристаллический дисплей с красными символами
Программы стирки:
хлопок 90°C, предварительная стирка хлопка, eco 40-60, хлопок, экономичная 20°C, смесовая ткань, деликатная, полоскание, отжим, быстрая 14’-30’-44’, тёмные цвета, сорочки, шёлк, шерсть, ручная стирка, слив
Отсрочка старта (от 1 до 24 часов)
Индикаторы на панели управления: вкл/выкл., выбранная программа, оставшееся время, температура, скорость отжима
Кнопка пропуска отжима
Автоматическая регулировка подачи воды
Барабан из нержавеющей стали
Ёмкость барабана 56 л
Автоматическая блокировка двери
Блокировка от детей
Задержка разблокировки двери
Диаметр смотрового окна 35 см
Регулируемые передние и задние ножки
Кабель 150 мм + вилка
Показатели при стандартном цикле стирки (при полной загрузке на 60°C):
потребление электроэнергии 1,07 кВт / цикл, 196 кВт / год, потребление воды 55 л / цикл, 9850 л/год
Уровень шума при стирке/отжиме: 56/74
Класс энергопотребления/стирки/отжима: A+++/A/C
Максимальная номинальная мощность: 1600 Вт
Сделано в Италии

ГАБАРИТНЫЕ РАЗМЕРЫ

Высота изделия (мм): 820
Ширина изделия (мм): 596
Глубина изделия (мм): 570
Длина изделия (мм):
Вес нетто (кг): 68

ТЕХНИЧЕСКИЕ ХАРАКТЕРИСТИКИ

Класс энергоэффективности (UE 2019/2016): -
Класс эффективности стирки: A
Класс эффективности отжима: C
Потребление воды (л/год): 9850
Уровень шума (дБА): 56 + 74
Напряжение (В): 220-240

Частота (Гц): 50

ЦВЕТ

	114000006	Белая эмаль