MAESTRO **HLC 847 SC BLACK-SS**

Компактный мультифункциональный духовой шкаф с пароваркой и режимом турбо

44L HydroClean SoftClose SurroundTemp MeatProbe

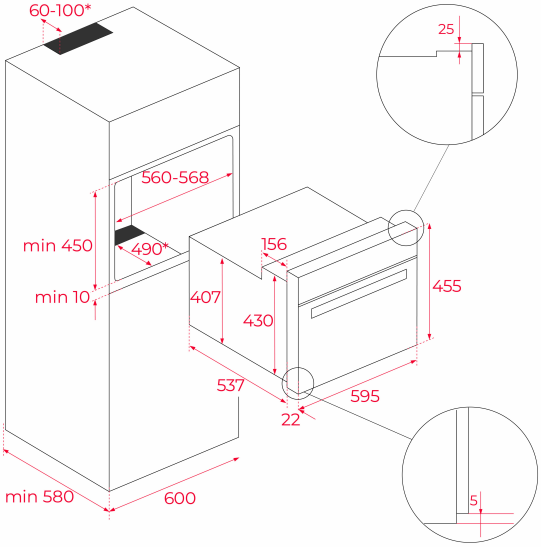

КОД

REF: 40589020 EAN: 8421152145418

ХАРАКТЕРИСТИКИ

Компактный мультифункциональный духовой шкаф с пароваркой и режимом турбо
Температурный диапазон 30-270 °C
15 режимов приготовления + 20 рецептов + HydroClean® PRO
Объём 44 л
Фиксированные глянцевые регуляторы с металлическим ободком с подсветкой
Стеклянная сенсорная панель управления + жидкокристаллический TFT бело-красный дисплей 4”
Нержавеющая сталь с защитным покрытием от следов пальцев
Плавный доводчик двери
Протектор для защиты от ожога грилем
Автоматический быстрый разогрев
Режимы духового шкафа: традиционный нагрев; традиционный нагрев + вентилятор; гриль; гриль + вентилятор; гриль + нижний нагрев; максигриль; нижний нагрев; турбо + нижний нагрев; турбо; медленное приготовление; ECO режим; разморозка; режимы, комбинированные с паром (20% пара)
Функция пароварки 30-100 °C
Режимы с активированной функцией пара: 100% пар; разогрев (регенерация); су-вид (низкотемпературная готовка); регулировка жёсткости воды; удаление накипи
Ёмкость для воды на 1 л
Инновационное покрытие Slippery
Тангенциальная система охлаждения
Рельефное дно камеры с углублением для воды для чистки Hydroclean
Внутренняя поверхность дверцы из закалённого стекла
Трёхслойная термоизолированная дверца, 2 съёмных внутренних стекла
Автоматическое отключение при открытии дверцы
Блокировка для безопасности детей (таймер и дверь)
4х-уровневые хромированные направляющие
Термощуп
1 глубокий противень (50 мм) с покрытием Slippery
1 перфорированный противень из нержавеющей стали
Класс энергопотребления A+
Кабель 150 см + вилка
Подсветка галогенной лампой G9 25 Вт
Максимальная номинальная мощность 3400 Вт
Сделано в Испании

ГАБАРИТНЫЕ РАЗМЕРЫ

Высота изделия (мм): 455
Ширина изделия (мм): 595
Глубина изделия (мм): 559
Длина изделия (мм):
Вес нетто (кг): 28

ТЕХНИЧЕСКИЕ ХАРАКТЕРИСТИКИ

Класс энергоэффективности: A+
Напряжение (В): 220-240
Частота (Гц): 50/60
Максимальная номинальная мощность (Вт): 3000

ЦВЕТ

40589020 Чёрное Стекло