RSL 73360 FI

Встраиваемая холодильная камера. Возможна комбинация с морозильной камерой RSF 73360 FI

Motor inverter | On Holidays function | Easy 90 | LED

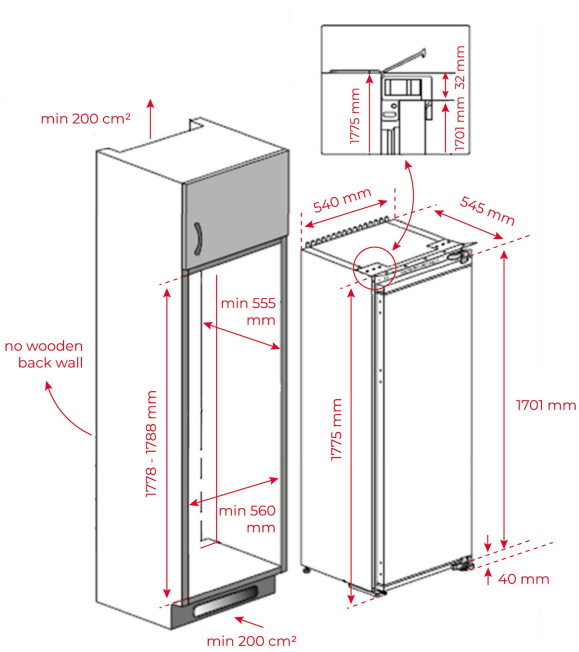

КОД

REF: 113460009 EAN: 8434778029482

ХАРАКТЕРИСТИКИ

Встраиваемая холодильная камера
Возможна комбинация с морозильной камерой RSF 73360 FI
Перенавешиваемая дверь
Крепление дверей door-on-door (жёсткое)
Easy 90: при открытии двери на 90° легко выдвинуть ящики
Автоматическая разморозка
Электронная панель управления
Отображение на дисплее температуры в камере
Электронный регулируемый термостат
Кнопка быстрого охлаждения
Индикаторы: работы, быстрого охлаждения
Акустический сигнал
2 зоны свежести 0-3 °C
4 регулируемые полки из безопасного стекла
5 прозрачных полок на двери
1 контейнер для молочных продуктов
1 ящик с крышкой для фруктов и овощей
1 компрессор инверторный
Внутренняя подсветка на потолке камеры
Скрытый испаритель
Работает даже при низкой температуре помещения 5 °C
Класс энергопотребления: E
Уровень шума: 36 дБ
Общая ёмкость: 315 л
Ёмкость камеры охлаждения: 309 л
Годовое потребление электроэнергии: 114 кВт/ч
Максимальная номинальная мощность: 110 Вт
Кабель 190 см. с вилкой
Сделано в Румынии

ГАБАРИТНЫЕ РАЗМЕРЫ

Высота изделия (мм): 1775
Ширина изделия (мм): 540
Глубина изделия (мм): 545
Длина изделия (мм):
Вес нетто (кг): 55

ТЕХНИЧЕСКИЕ ХАРАКТЕРИСТИКИ

Класс энергоэффективности (UE 2019/2016): E
Климатический класс: SN-T
Энергопотребление (кВт/день): 0.312
Годовое потребление (кВтч/год): 146
Мощность замораживания: NA
Уровень шума (дБА): 36
Напряжение (В): 220-240
Частота (Гц): 50

ЦВЕТ