EasySteam HLB 8408 NIGHT RIVER BLACK
Мультифункциональный духовой шкаф с режимом турбо с функцией готовки на пару/ Коллекция Urban

70L HydroClean SurroundTemp

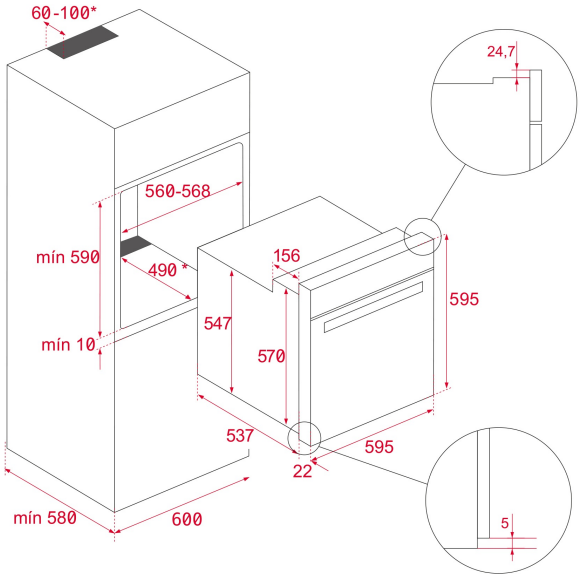

КОД

REF: 111000081 EAN: 8434778030983

ХАРАКТЕРИСТИКИ

Мультифункциональный духовой шкаф с режимом турбо с функцией готовки на пару
Стеклянный фасад без рамки
Температурный диапазон 50-250 °C
9 режимов приготовления + HydroClean® PRO
Объём 70 л
Фиксированные регуляторы
Стеклянная сенсорная панель управления + жидкокристаллический бело-красный дисплей
Нержавеющая сталь с защитным покрытием от следов пальцев
Стандартные петли двери
Откидной макси-гриль с углом раскрыва 22,5°
Протектор для защиты от ожога грилем
Механический быстрый разогрев
Режимы (9): турбо (кольцевой нагревательный элемент), STEAM FUNCTION (нижний нагрев + турбо), ECO (гриль + вентилятор), макси-гриль + вентилятор, верхний нагрев + нижний нагрев, макси-гриль, гриль, нижний нагрев, размораживание
Режим STEAM FUNCTION (Пар) активируйте при использовании специальной ёмкости красного цвета для воды для готовки возможных блюд: хлеб фокачча, хлеб, свинина, овощи, ростбиф, лазанья, рыба, регенерация еды (разогрев)
Ёмкость красного цвета можно наполнять водой только до начала готовки (подливать в процессе нельзя)
Режим Турбо обеспечивает равномерное распределение горячего воздуха и стабильную температуру, позволяя готовить одновременно разные блюда на нескольких уровнях
Пиролитическое покрытие Slippery
Динамическая система охлаждения (вентилятор с 1 скоростью)
Рельефное дно камеры с углублением для воды для чистки Hydroclean
Внутренняя поверхность дверцы из закалённого стекла
2-слойная термоизолированная дверца, 1 съёмное внутреннее стекло
Блокировка для безопасности детей (таймер)
Телескопические направляющие Easy Slide на 1 уровне
5-уровневые хромированные направляющие
Держатели направляющих плотно закреплены винтами для лучшего сохранения тепла
Увеличенный зазор между камерой и мебельным корпусом для лучшей термоизоляции
1 глубокий вместительный противень с покрытием Slippery: 459*353*50 мм.
1 усиленная решётка
Класс энергопотребления A+
Кабель 150 см с вилкой
Подсветка галогенной лампой 25 Вт
Охлаждающий вентилятор 18 Вт
Максимальная номинальная мощность 3215 Вт

Сделано в Испании

ГАБАРИТНЫЕ РАЗМЕРЫ

Высота изделия (мм): 595
Ширина изделия (мм): 595
Глубина изделия (мм): 537+22
Длина изделия (мм):
Вес нетто (кг): 28

ТЕХНИЧЕСКИЕ ХАРАКТЕРИСТИКИ

Класс энергоэффективности: A+
Напряжение (В): 220/240
Частота (Гц): 50/60
Максимальная номинальная мощность (Вт): 3215

ЦВЕТ

111000081 Чёрное Стекло