HSC 635 SS
Компактный мультифункциональный духовой шкаф

44L HydroClean

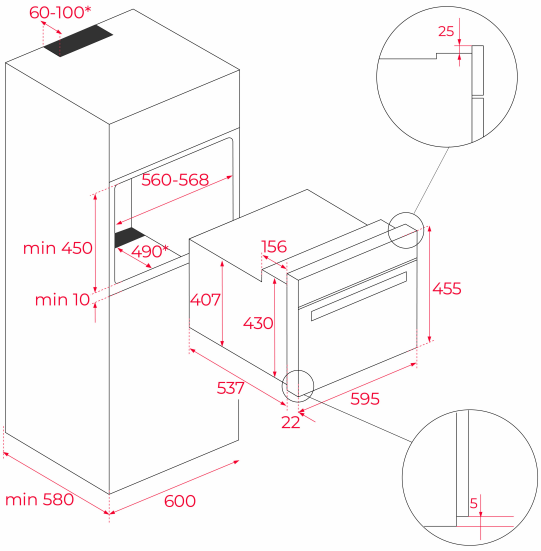

КОД

REF: 111140001 EAN: 8434778031744

ХАРАКТЕРИСТИКИ

Компактный мультифункциональный духовой шкаф
Температурный диапазон 50-250 °C
8 режимов приготовления + HydroClean® PRO
Объём 44 л
Фиксированные глянцевые регуляторы с металлическим ободком
Стальная матовая панель управления + сенсорный программатор
Нержавеющая сталь с защитным покрытием от следов пальцев
Стандартный доводчик двери
Откидной макси-гриль с углом раскрыва 22,5°
Протектор для защиты от ожога грилем
Механический быстрый разогрев
Пиролитическое покрытие Slippery
Режимы (8): верхний нагрев + нижний нагрев, макси-гриль, гриль, верхний нагрев + нижний нагрев + вентилятор, макси-гриль + вентилятор, нижний нагрев, ECO (гриль + вентилятор) размораживание
Динамическая система охлаждения (вентилятор с 1 скоростью)
Рельефное дно камеры с углублением для воды для чистки Hydroclean
Внутренняя поверхность дверцы из закалённого стекла
2-слойная термоизолированная дверца, 1 съёмное внутреннее стекло
Блокировка для безопасности детей (таймер)
Телескопические направляющие на 1 уровне
3-уровневые хромированные направляющие
Держатели направляющих плотно закреплены винтами для лучшего сохранения тепла
Увеличенный зазор между камерой и мебельным корпусом для лучшей термоизоляции
1 глубокий вместительный противень с покрытием Slippery: 459*353*50 мм
1 стандартная решётка
Класс энергопотребления A+
Кабель 150 см с вилкой
Подсветка галогенной лампой 25 Вт
Максимальная номинальная мощность 2615 Вт
Сделано в Испании

ГАБАРИТНЫЕ РАЗМЕРЫ

Высота изделия (мм): 455
Ширина изделия (мм): 595
Глубина изделия (мм): 537+22
Длина изделия (мм):
Вес нетто (кг): 25

ТЕХНИЧЕСКИЕ ХАРАКТЕРИСТИКИ

Класс энергоэффективности: A+
Напряжение (В): 220/240
Частота (Гц): 50/60
Максимальная номинальная мощность (Вт): 2615

ЦВЕТ

111140001 Нержавеющая Сталь