GZC 64321 XBN WHITE MARBLE Варочная панель газ на стекле 60 см

Auto ignition | Autolock | ExactFlame | Easy installation

ОПИСАНИЕ	Варочная панель газ на стекле 60 см
КОЛЛЕКЦИЯ	Urban
ЦВЕТ	
КОД	REF. 112570049 EAN. 8434778006414

GZC 64321 XBN WHITE MARBLE

ХАРАКТЕРИСТИКИ

Варочная панель газ на стекле 60 см
Белое закалённое стекло Quartzium 8 мм с фацетом по переднему краю
Эргономичные регуляторы с 9-тью уровнями мощности
Высокоточная регулировка пламени ExactFlame
Съёмные горелки чёрного цвета Sabaf HE®
Съёмные чугунные решетки
Клипсы для простого монтажа в столешницу без винтов
Автоподжиг на каждой горелке
Газ-контроль на каждой горелке
4 зоны приготовления:
1 горелка с двойным пламенем (4 кВт)
1 быстрая горелка (2,8 кВт)
1 полубыстрая горелка (1,75 кВт)
1 вспомогательная горелка (1 кВт)
Номинальная тепловая мощность: 9 550 Вт
Тип газа: LPG (бутан, пропан), природный
Комбинируется с панелями IZ/TZ/CZ/JZ
Планка для комбинирования код 40204394
Сделано в Италии

GZC 64321 XBN WHITE MARBLE

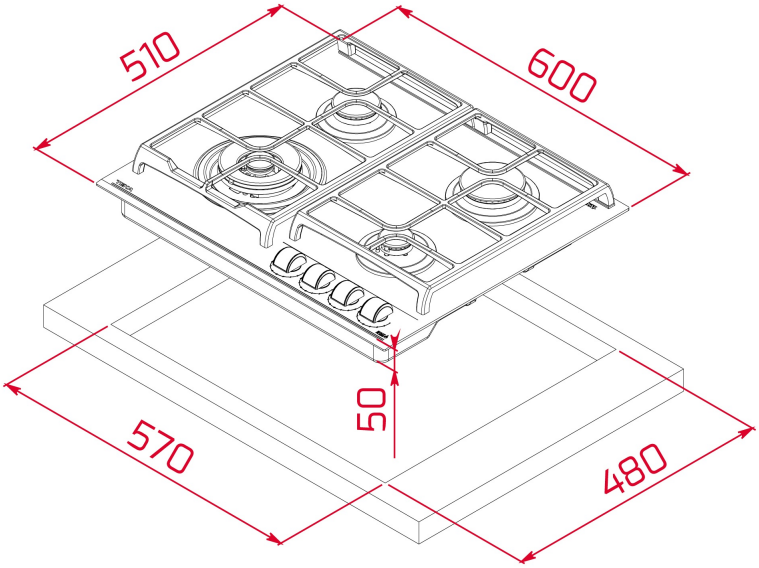

ГАБАРИТНЫЕ РАЗМЕРЫ

Высота изделия (мм): 98
Ширина изделия (мм): 600
Глубина изделия (мм): 510
Длина изделия (мм):
Вес нетто (кг): 14,8

ТЕХНИЧЕСКИЕ ХАРАКТЕРИСТИКИ

УСТАНОВОЧНЫЕ РАЗМЕРЫ

Ширина встраивания (мм): 570
Глубина встраивания (мм): 480
Высота встраивания (мм): 49

КОНКРЕТНЫЕ ОСОБЕННОСТИ

Тип газа: Природный газ
Максимальная номинальная мощность (Вт) (духовой шкаф): 9550
Авторозжиг: Да
Количество уровней электрической мощности: 9

ЭЛЕКТРОСОЕДИНЕНИЕ

Частота (Гц): 50/60
Номинальное напряжение (В): 220-240
Длина соединительного кабеля (см): 100
Максимальная номинальная мощность (Вт) (электрическая варочная поверхность): 1100

ВАРОЧНЫЕ ЗОНЫ	**Зоны приготовления:** 4
СИСТЕМА БЕЗОПАСНОСТИ	**Автоматическое защитное отключение (автоблокировка) (газ):** Да **Автоматическое защитное отключение (автоблокировка) (электрическая варочная поверхность):** Да
ОБРАБОТКА КРАЯ И УСТАНОВКА	**Обработка поверхности:** Facette спереди **Система простой установки:** Да
АКСЕССУАРЫ	**Тип решётки:** Full Grid **Подставка для сковороды-вок:** Optional **Комплект для соединения:** NO **Литые чугунные решетки:** Да