IZC 63630 MST WHITE MARBLE Индукционная панель MasterSense 60 см

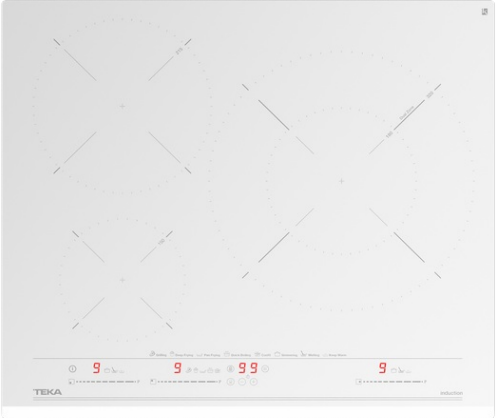

MultiSlider | Autolock | Power | Power Plus | Easy installation | Super Zone

ОПИСАНИЕ	Индукционная панель MasterSense 60 см
КОЛЛЕКЦИЯ	Urban
ЦВЕТ	
КОД	REF. 112500018 EAN. 8434778011609

IZC 63630 MST WHITE MARBLE

ХАРАКТЕРИСТИКИ

Индукционная варочная панель MasterSense 60 см
Белая стеклокерамика Quartzium Ceran® с фацетом по переднему краю
Сенсорная мультислайдерная панель управления PRO
Таймер на отключение до 99 мин. для каждой зоны
Функция повышенной мощности Power Plus
8 функций CHEF с поддержанием точной и постоянной температуры: гриль (200° C), жарка во фритюре (180° C), жарка на сковороде (190° C), сохранение тепла (60° C), кипение (100° C), конфи (80° C), томление (98° C) и плавление (48° C)
Функция Stop&Go: пауза в готовке до 10 мин.
Функция отключения звукового сигнала
Блокировка панели управления: защищает от нечаянного изменения настроек
Индикаторы остаточного тепла: включаются при температуре зоны нагрева выше 60° C
3 зоны приготовления:
1 индукционная SuperZone XL Ø 320/180 мм
1 индукционная зона Ø 215 мм
1 индукционная зона Ø 150 мм
Простая система установки Fast-Click
Максимальная номинальная мощность: 8 200 Вт
Комбинируется с панелями IZ/TZ/CZ/JZ
Планка для комбинирования код 40204394
Сделано в Турции

IZC 63630 MST WHITE MARBLE

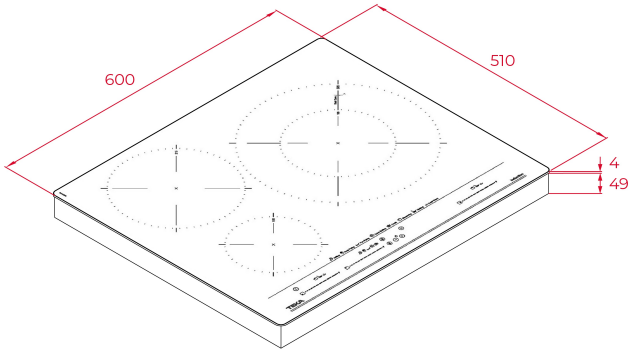

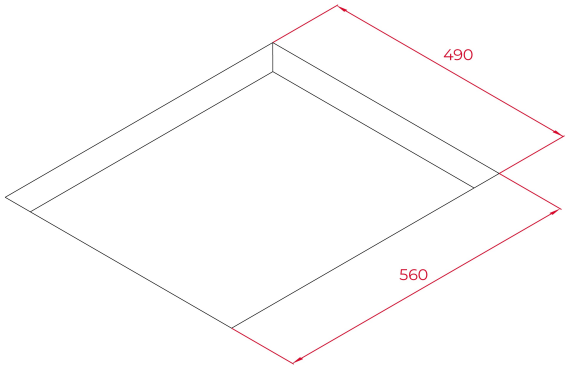

ГАБАРИТНЫЕ РАЗМЕРЫ

Высота изделия (мм): 53
Ширина изделия (мм): 600
Глубина изделия (мм): 510
Длина изделия (мм):
Вес нетто (кг): 10,7

ТЕХНИЧЕСКИЕ ХАРАКТЕРИСТИКИ

УСТАНОВОЧНЫЕ РАЗМЕРЫ	**Ширина встраивания (мм):** 560 **Глубина встраивания (мм):** 490 **Высота встраивания (мм):** 49
КОНКРЕТНЫЕ ОСОБЕННОСТИ	**Количество уровней электрической мощности:** 9 **Обнаружение посуды:** Да **Поддержание готового блюда тёплым:** Да **Функция повышенной мощности:** Да
ЭЛЕКТРОСОЕДИНЕНИЕ	**Частота (Гц):** 50/60 **Номинальное напряжение (В):** 220-240 **Длина соединительного кабеля (см):** 110 **Максимальная номинальная мощность (Вт) (электрическая варочная поверхность):** 7200
ВАРОЧНЫЕ ЗОНЫ	**Зоны приготовления:** 3

СИСТЕМА БЕЗОПАСНОСТИ	**Индикатор остаточного нагрева (газ):** Да **Индикатор остаточного нагрева (электрическая варочная поверхность):** Да **Автоматическое защитное отключение (автоблокировка) (электрическая варочная поверхность):** Да **Защита от детей:** Да
ОБРАБОТКА КРАЯ И УСТАНОВКА	**Обработка поверхности:** Facette спереди **Система простой установки:** Да
АКСЕССУАРЫ	**Комплект для соединения:** Optional