TBC 32010 TTC BLACK Модульная стеклокерамическая варочная панель 30 см

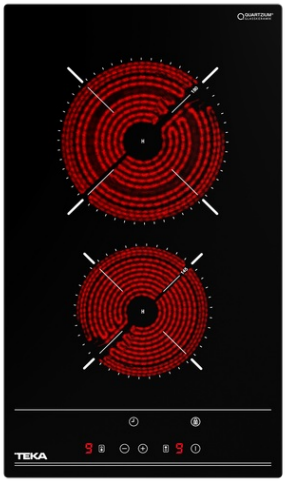

Autolock

Syncro function

Easy installation

ОПИСАНИЕ	Модульная стеклокерамическая варочная панель 30 см
КОЛЛЕКЦИЯ	Easy
ЦВЕТ	
КОД	REF. 112550007 EAN. 8434778012668

TBC 32010 TTC BLACK

ХАРАКТЕРИСТИКИ

Модульная стеклокерамическая варочная панель High Light 30 см
Чёрная стеклокерамика Quartzium Ceran® без рамки
Сенсорная панель управления
Цифровое программирование времени приготовления до 99 мин.
Блокировка панели управления: защищает от нечаянного изменения настроек
Индикаторы остаточного тепла: включаются при температуре зоны нагрева выше 60°C
2 зоны приготовления:
1 конфорка Ø 180 мм
1 конфорка Ø 145 мм
Возможен монтаж вровень со столешницей
Максимальная номинальная мощность: 3 000 Вт
Сделано в Турции

TBC 32010 TTC BLACK

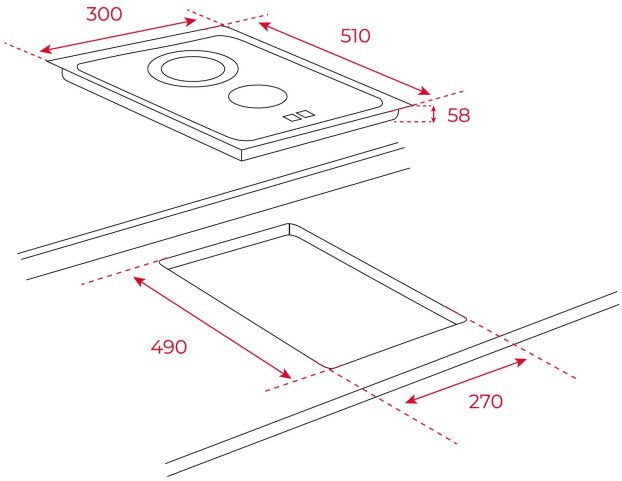

ГАБАРИТНЫЕ РАЗМЕРЫ

Высота изделия (мм): 58
Ширина изделия (мм): 300
Глубина изделия (мм): 510
Длина изделия (мм):
Вес нетто (кг): 4,26

ТЕХНИЧЕСКИЕ ХАРАКТЕРИСТИКИ

УСТАНОВОЧНЫЕ РАЗМЕРЫ	**Ширина встраивания (мм):** 270 **Глубина встраивания (мм):** 490 **Высота встраивания (мм):** 58
КОНКРЕТНЫЕ ОСОБЕННОСТИ	**Количество уровней электрической мощности:** 9 **Синхро:** Да
ЭЛЕКТРОСОЕДИНЕНИЕ	**Частота (Гц):** 50/60 **Номинальное напряжение (В):** 220-240 **Длина соединительного кабеля (см):** 110 **Максимальная номинальная мощность (Вт) (электрическая варочная поверхность):** 3000
ВАРОЧНЫЕ ЗОНЫ	**Зоны приготовления:** 2

СИСТЕМА БЕЗОПАСНОСТИ	**Индикатор остаточного нагрева (газ):** Да **Автоматическое защитное отключение (автоблокировка) (электрическая варочная поверхность):** Да
ОБРАБОТКА КРАЯ И УСТАНОВКА	**Обработка поверхности:** Стекло с закругленными краями **Система простой установки:** Да
АКСЕССУАРЫ	**Комплект для соединения:** Optional