IZF 68700 MST BLACK Индукционная варочная панель Full Flex MasterSense 60 см

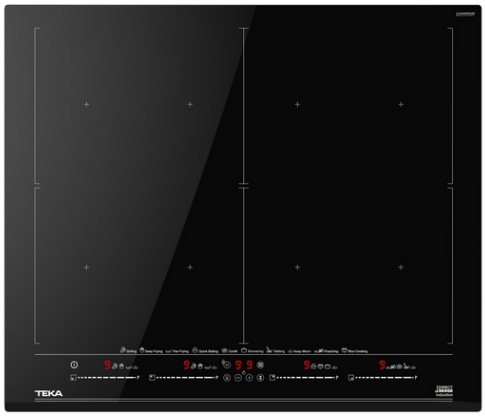

MultiSlider | Autolock | Power | Power Plus | Easy installation

ОПИСАНИЕ	Индукционная варочная панель Full Flex MasterSense 60 см
КОЛЛЕКЦИЯ	Maestro
ЦВЕТ	
КОД	REF. 112500037 EAN. 8434778016208

IZF 68700 MST BLACK

ХАРАКТЕРИСТИКИ

Индукционная варочная панель Full Flex MasterSense 60 см Рисоварка
Чёрная стеклокерамика Quartzium Ceran® с фацетом по переднему краю
Функция Flex: объединение 2х зон в 1
Функция Full Flex: объединение 4х зон в 1
Сенсорная мультислайдерная панель управления
Программатор времени готовки
8 функций CHEF MasterSense с поддержанием точной и постоянной температуры: гриль (200° C), жарка во фритюре (180°C), жарка на сковороде (190° C), кипение (100° C), сохранение тепла (60° C), конфи (80° C), томление (98° C) и плавление (48° C)
2 функции CHEF DirectSense: поширование - обработка продуктов в кипящей жидкости на 100° C; варка риса.
Для варки риса поместите на панель пустую кастрюлю, всыпьте рис, налейте воду, накройте крышкой.
Процесс варки риса:
- активируйте функцию варка риса
- кипение на 100 °C, пока детектор не определит, что вода выпарилась
- кипение прекращается, раздаётся сигнал
- рис готовится на остаточном тепле 35-40 мин., впитывая воду, пока температура не опустится до 50°C
- рис готов, нажимаете стоп
Функция Stop&Go: пауза в готовке до 10 мин.
Функция Power Plus (повышенная мощность)
Функция отключения звукового сигнала
Функция оптимизации посуды
Блокировка панели управления: защищает от нечаянного изменения настроек
Индикаторы остаточного тепла: включаются при температуре зоны нагрева выше 60° C
7 комбинаций индукционных зон (4 + 2 Flex + 1 Full Flex):
4 зоны 263 x 195 мм
2 Flex зоны 263 x 390 мм
1 Full Flex зона 525 x 390 мм
Система быстрого простого монтажа Fast-Click
Максимальная номинальная мощность: 7 400 Вт
Комбинируется с панелями IZ/TZ/CZ/JZ
Планка для комбинирования код 40204394
Сделано в Турции

IZF 68700 MST BLACK

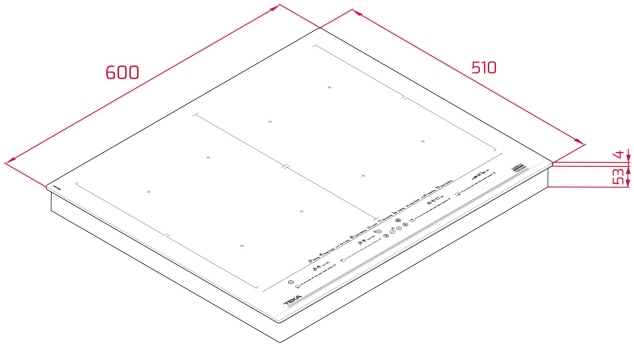

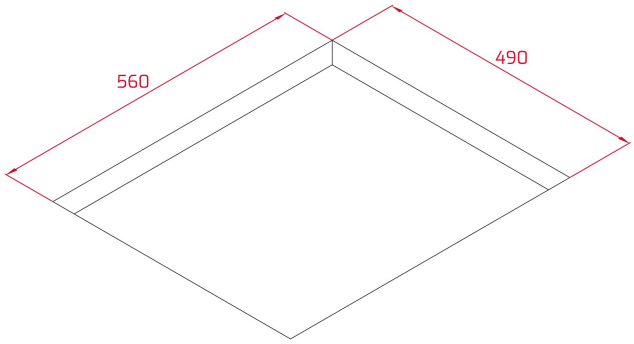

ГАБАРИТНЫЕ РАЗМЕРЫ

Высота изделия (мм): 57
Ширина изделия (мм): 600
Глубина изделия (мм): 510
Длина изделия (мм):
Вес нетто (кг): 13,21

ТЕХНИЧЕСКИЕ ХАРАКТЕРИСТИКИ

УСТАНОВОЧНЫЕ РАЗМЕРЫ

Ширина встраивания (мм): 560
Глубина встраивания (мм): 490
Высота встраивания (мм): 53

КОНКРЕТНЫЕ ОСОБЕННОСТИ

Количество уровней электрической мощности: 9
Обнаружение посуды: Да
Поддержание готового блюда тёплым: Да
Функция низкой температуры: Да
Функция повышенной мощности: Да

ЭЛЕКТРОСОЕДИНЕНИЕ

Частота (Гц): 50/60
Номинальное напряжение (В): 220-240
Длина соединительного кабеля (см): 110
Максимальная номинальная мощность (Вт) (электрическая варочная поверхность): 7400

ВАРОЧНЫЕ ЗОНЫ	**Зоны приготовления:** 4
СИСТЕМА БЕЗОПАСНОСТИ	**Индикатор остаточного нагрева (электрическая варочная поверхность):** Да **Автоматическое защитное отключение (автоблокировка) (электрическая варочная поверхность):** Да **Защита от детей:** Да
ОБРАБОТКА КРАЯ И УСТАНОВКА	**Обработка поверхности:** Facette спереди **Система простой установки:** Да
АКСЕССУАРЫ	**Комплект для соединения:** Optional