# **IZS 67620 MST BLACK** Индукционная варочная панель Flex MasterSense Slide Cooking 60 см

MultiSlider | Autolock | Power | Power Plus | Easy installation

| | |
|---|---|
| **ОПИСАНИЕ** | Индукционная варочная панель Flex MasterSense Slide Cooking 60 см |
| **КОЛЛЕКЦИЯ** | Maestro |
| **ЦВЕТ** | |
| **КОД** | REF. 112500021<br>EAN. 8434778011661 |

# IZS 67620 MST BLACK

## ХАРАКТЕРИСТИКИ

Индукционная варочная панель Flex MasterSense Slide Cooking 60 см
Чёрная стеклокерамика Quartzium Ceran® с фацетом по переднему краю
Функция Flex: объединение 2-х зон в 1
Функция Slide Cooking: регулировка мощности перемещением посуды - уровень 3 для дальней зоны, уровень 5 для средней зоны и уровень 9 для ближней зоны
Сенсорная мультислайдерная панель управления
Программатор времени готовки
9 уровней мощности
Функция повышенной мощности Power Plus
8 функций CHEF MasterSense с поддержанием точной и постоянной температуры: гриль (200 °C), жарка во фритюре (180 °C), жарка на сковороде (190 °C), кипение (100 °C), сохранение тепла (60 °C), конфи (80 °C), томление (98 °C) и плавление (48 °C)
Функция Stop&Go: пауза в готовке до 10 мин.
Звуковой сигнал
Функция отключения звукового сигнала
Детектор посуды
Функция управления номинальной мощностью
Блокировка панели управления: защищает от нечаянного изменения настроек
Индикаторы остаточного тепла: включаются при температуре зоны нагрева выше 60°C
3 зоны приготовления, 4 комбинации зоны приготовления:
2 Flex зоны 228 X 200 мм (1,75/2,0 кВт)
1 индукционная Ø 280/150 мм (2,5/3,6 кВт)
Автоматическое отключение при перегреве как защита от пожара
Система простого монтажа Fast-Click
Максимальная номинальная мощность: 7 200 Вт
Кабель 110 см без вилки
Комбинируется с панелями IZ/TZ/CZ/JZ
Планка для комбинирования код 40204394
Сделано в Турции

# IZS 67620 MST BLACK

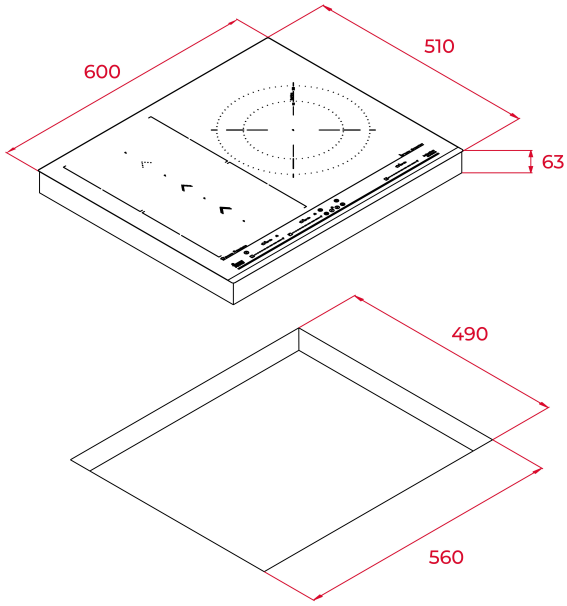


## ГАБАРИТНЫЕ РАЗМЕРЫ

**Высота изделия (мм):** 53
**Ширина изделия (мм):** 600
**Глубина изделия (мм):** 510
**Длина изделия (мм):**
**Вес нетто (кг):** 9,42

## ТЕХНИЧЕСКИЕ ХАРАКТЕРИСТИКИ

### УСТАНОВОЧНЫЕ РАЗМЕРЫ

**Ширина встраивания (мм):** 560
**Глубина встраивания (мм):** 490
**Высота встраивания (мм):** 49

### КОНКРЕТНЫЕ ОСОБЕННОСТИ

**Количество уровней электрической мощности:** 9
**Обнаружение посуды:** Да
**Поддержание готового блюда тёплым:** Да
**Функция повышенной мощности:** Да

### ЭЛЕКТРОСОЕДИНЕНИЕ

**Частота (Гц):** 50/60
**Номинальное напряжение (В):** 220-240
**Длина соединительного кабеля (см):** 110
**Максимальная номинальная мощность (Вт) (электрическая варочная поверхность):** 7200

### ВАРОЧНЫЕ ЗОНЫ

**Зоны приготовления:** 3

| | |
|---|---|
| **СИСТЕМА БЕЗОПАСНОСТИ** | **Индикатор остаточного нагрева (электрическая варочная поверхность):** Да<br>**Автоматическое защитное отключение (автоблокировка) (электрическая варочная поверхность):** Да<br>**Защита от детей:** Да |
| **ОБРАБОТКА КРАЯ И УСТАНОВКА** | **Обработка поверхности:** Facette спереди<br>**Система простой установки:** Да |
| **АКСЕССУАРЫ** | **Комплект для соединения:** Optional |