ML 8220 BIS L WHITE Встраиваемая микроволновая печь с грилем на 22 л с керамической базой/ Коллекция Urban

Ceramic base | Defrost By Time | Defrost By Weight | Direct Access Menu | Electronic Door Opening | 22L

ОПИСАНИЕ	Встраиваемая микроволновая печь с грилем на 22 л с керамической базой/ Коллекция Urban
КОЛЛЕКЦИЯ	Urban
ЦВЕТ	
КОД	REF. 112030000 EAN. 8434778007671

ML 8220 BIS L WHITE

ХАРАКТЕРИСТИКИ

Встраиваемая микроволновая печь с грилем
Стеклянный фасад без рамки
Дверь открывается влево
Объём 22 л
3 режима приготовления (микроволны, гриль, гриль+ микроволны)
9 программ автоприготовления
Фиксированные регуляторы
Стеклянная электронная сенсорная панель управления + цифровой бело-красный дисплей
Нержавеющая сталь с защитным покрытием от следов пальцев
Таймер до 90 мин.
Электронное открывание двери
5 уровней мощности микроволн (850 Вт)
Откидной гриль 1200 Вт
Быстрый старт +30 сек.
Разморозка по времени и весу
Внутреннее покрытие из нержавеющей стали
Керамическое основание (без поворотного столика)
Тангенциальная система охлаждения
Двухслойная термоизолированная дверца
Автоматическое отключение при открытии дверцы
Прямоугольная решётка с ножками - 1 шт.
Блюдо для подрумянивания с антискользящим и антипригарным покрытием - 1 шт.
Монтаж без рамки
Кабель 110 см + вилка
Максимальная номинальная мощность 2500 Вт
Сделано в Португалии

ML 8220 BIS L WHITE

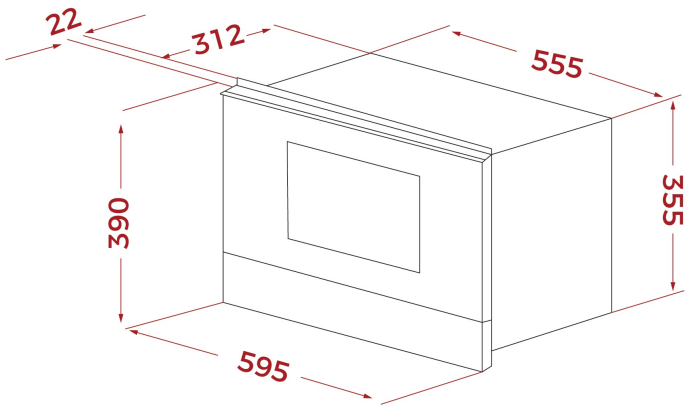

ГАБАРИТНЫЕ РАЗМЕРЫ

Высота изделия (мм): 390
Ширина изделия (мм): 595
Глубина изделия (мм): 334
Длина изделия (мм):
Вес нетто (кг): 23,2

ТЕХНИЧЕСКИЕ ХАРАКТЕРИСТИКИ

КОНКРЕТНЫЕ ОСОБЕННОСТИ

Сертификаты: CE/CB/Gmark
Гриль: Да
Опускающийся гриль: Да
Количество направляющих для противней (уровней) (нижняя камера): 0
Принудительная тангенциальная вентиляция, 1 скорость: Да
Микроволны: Да
Микроволны + Гриль: Да
Количество уровней мощности: 5
Быстрый запуск, минуты: Да
Тангенциальная вентиляция: Да

ЭЛЕКТРОСОЕДИНЕНИЕ

Максимальная номинальная мощность (Вт): 2700
Частота (Гц): 50
Номинальное напряжение (В): 220-240
Длина соединительного кабеля (см): 110
Вилка: Да
Энергопотребление внутренней подсветки (Вт): 20

ЭНЕРГОПОТРЕБЛЕНИЕ	**Гриль (Вт):** 1200 **Макси-гриль (Вт):** 1200 **Двигатель вентилятора охлаждения (Вт):** 18
СИСТЕМА БЕЗОПАСНОСТИ	**Автоматическое отключение при открытии дверцы:** Да **Система блокировки панели:** Да **Защита гриля:** Да **Предохранительный термостат:** Да
АКСЕССУАРЫ	**Тарелка для подрумянивания:** YES