ML 820 BI BLACK-SS Встраиваемая микроволновая печь с грилем на 20 л

Defrost By Time

ОПИСАНИЕ	Встраиваемая микроволновая печь с грилем на 20 л
КОЛЛЕКЦИЯ	Maestro
ЦВЕТ	
КОД	REF. 40584201 EAN. 8421152145562

ML 820 BI BLACK-SS

ХАРАКТЕРИСТИКИ

Встраиваемая микроволновая печь с грилем
Объём 20 л
Дверь открывается влево при помощи клавиши
1 режим приготовления (микроволны)
Стеклянная механическая панель управления
Рамка из чёрного стекла с обрамлением из нержавеющей стали с защитным покрытием от следов пальцев
Таймер до 60 мин.
5 уровней мощности микроволн (750 Вт)
Кварцевый гриль 1050 Вт
Разморозка по времени
Внутреннее покрытие из нержавеющей стали
Двухслойная термоизолированная дверца
Автоматическое отключение при открытии дверцы
Поворотный столик 24 см
Система легкой установки с рамкой
Кабель 110 см + вилка
Максимальная номинальная мощность 1200 Вт
Сделано в Португалии

ML 820 BI BLACK-SS

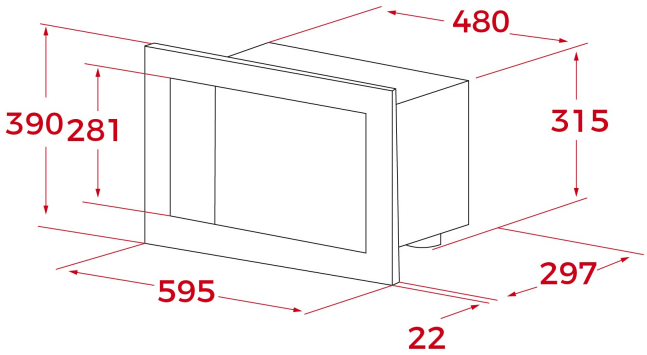

ГАБАРИТНЫЕ РАЗМЕРЫ

Высота изделия (мм): 390
Ширина изделия (мм): 595
Глубина изделия (мм): 325
Длина изделия (мм):
Вес нетто (кг): 17,5

ТЕХНИЧЕСКИЕ ХАРАКТЕРИСТИКИ

КОНКРЕТНЫЕ ОСОБЕННОСТИ

Сертификаты: CE/CB
Количество камер: 1
Количество функций приготовления: 1
Количество направляющих для противней (уровней) (нижняя камера): 0
Микроволны: Да
Количество уровней мощности: 5

ЭЛЕКТРОСОЕДИНЕНИЕ

Максимальная номинальная мощность (Вт): 1200
Частота (Гц): 50
Номинальное напряжение (В): 220 - 240
Длина соединительного кабеля (см): 110
Вилка: Да

СИСТЕМА БЕЗОПАСНОСТИ

Автоматическое отключение при открытии дверцы: Да
Предохранительный термостат: Да

АКСЕССУАРЫ	**Стеклянный противень:** 0
ЭНЕРГОЭФФЕКТИВНОСТЬ	**Индекс энергоэффективности (EEI):** A