Sommelier RVI 10024 GBK Встраиваемый в колонну винный кулер

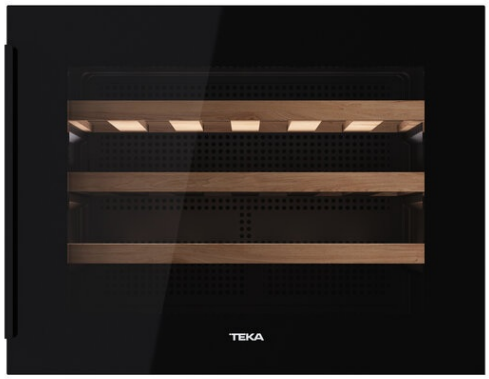

Motor inverter

LED

ОПИСАНИЕ	Встраиваемый в колонну винный кулер
КОЛЛЕКЦИЯ	Urban
ЦВЕТ	
КОД	REF. 113600009 EAN. 8434778021110

Sommelier RVI 10024 GBK

ХАРАКТЕРИСТИКИ

Встраиваемый в колонну винный кулер
Дверь не перевешивается на другую сторону
Металлическая ручка
2-хслойное закалённое стекло с UV фильтром
Автоматическая разморозка
Охлаждение вентилятором
Вместимость 24 бутылки
Сенсорная панель управления
Электронный регулируемый термостат
Регулируемая температура: 5-18 °C
Шаг регулировки температуры: 1 °C
Внутренний дисплей на полке с отображением температуры
Внутренняя белая LED-подсветка вкл./выкл. с помощью кнопки
Индикатор работы компрессора
3 деревянных полки
1 компрессор
Тип газа: R600a
Потребление электроэнергии: 100 кВтч/год
Климатический класс: N/ST
Допустимая температура в помещении: мин.16°C - макс.38 °C
Уровень шума: 37 дБ
Общая ёмкость: 59 л
Полезный объём : 54 л
Класс энергопотребления: F
Максимальная номинальная мощность: 74 Вт
Кабель 180 см без вилки
В 455 мм Ш 590 мм Г 557 мм (+15 мм ручка)
Сделано в Китае

Sommelier RVI 10024 GBK

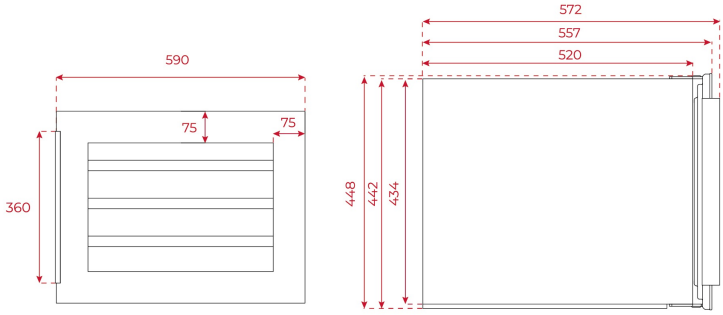

ГАБАРИТНЫЕ РАЗМЕРЫ

Высота изделия (мм): 455
Ширина изделия (мм): 590
Глубина изделия (мм): 557
Длина изделия (мм):
Вес нетто (кг): 29

ТЕХНИЧЕСКИЕ ХАРАКТЕРИСТИКИ

УСТАНОВОЧНЫЕ РАЗМЕРЫ	**Ниша для встраивания (см):** 45
ИНФОРМАЦИОННЫЙ ЛИСТОК ТОВАРА	**Система охлаждения:** Fan cooling **Общая полная ёмкость (л):** 59 **Годовое энергопотребление (кВт-ч / год):** 100 **Климатический класс:** N/ST **Уровень шума (дБ):** 37
НАПРЯЖЕНИЕ	**Частота (Гц):** 50 **Номинальное напряжение (В):** 220-240 **Номинальная мощность (Вт):** 85 W **Энергопотребление (кВт-ч в день):** 0,273972603 **Длина соединительного кабеля (см):** 1800 **Энергопотребление внутренней подсветки (Вт):** 1,7
КОНКРЕТНЫЕ	**Тип установки:** Встраиваемый

ОСОБЕННОСТИ	**Количество бутылок (холодильник для вина):** 24 **Автоматическое размораживание холодильной камеры:** Да **Электронная система управления:** Да **Термостат с электронной регулировкой:** Да **Дисплей на дверце:** Да **Внутренняя подсветка:** Да **Наружная ручка:** Да
СВЕТОВЫЕ ИНДИКАТОРЫ УПРАВЛЕНИЯ	**Звуковой сигнал:** Да **Визуальная сигнализация:** Да
ОБОРУДОВАНИЕ	**Количество полок:** 3 shelves

Sommelier RVI 10024 GBK
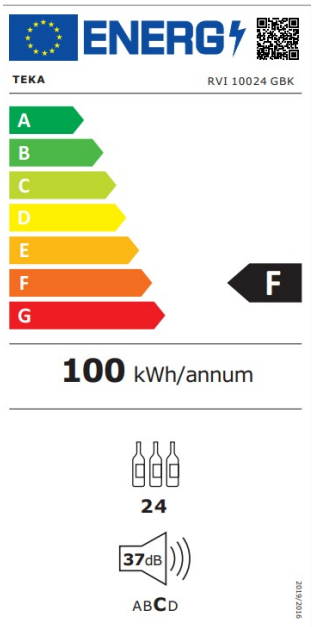
ЭНЕРГЕТИЧЕСКАЯ НАКЛЕЙКА