TL1-52 SS

Выдвижная вытяжка шириной 50 см



LED

LED

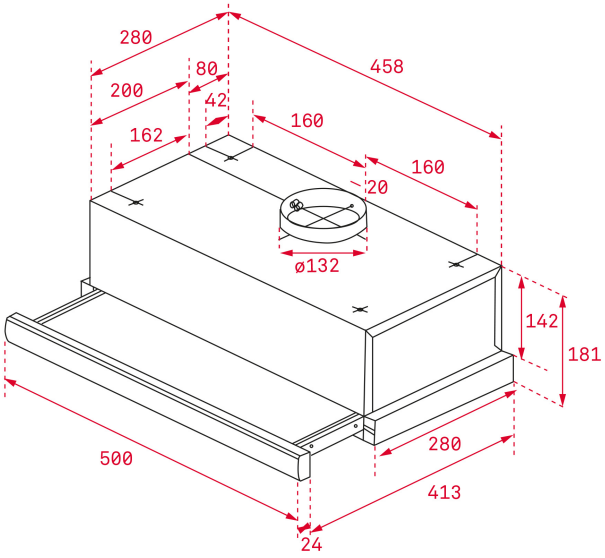

КОД

REF: 40474400 **EAN:** 8421152131336

ХАРАКТЕРИСТИКИ

Выдвижная вытяжка
Мотор с двойной турбиной
Механическая панель управления
2 скорости
2 алюминиевых фильтра
Съёмная передняя панель (можно заменить на фасадную планку)
Галогенные лампы 2*28 Вт
Производительность:
в тестовом режиме, м3/ч: 540
на максимальной скорости (IEC-61591), м3/ч: 339
на минимальной скорости (IEC-61591), м3/ч: 239
Уровень шума (UNE-EN 60704-2-13):
на максимальной скорости, дБ: 65
на минимальной скорости, дБ: 56
Выход: диаметр 120 мм
В комплекте: европейская вилка
Класс энергоэффективности: E
Класс гидродинамической эффективности: F
Класс эффективности освещения: G
Класс эффективности фильтрации жира: D
Максимальная номинальная мощность, Вт: 230
Сделано в Португалии
Для использования в режиме рециркуляции необходимо дополнительно приобрести комплект рециркуляции и в дальнейшем угольные фильтры для замены отработанных из комплекта рециркуляции

ГАБАРИТНЫЕ РАЗМЕРЫ

Высота изделия (мм): 181
Ширина изделия (мм): 500
Глубина изделия (мм): 304-437
Длина изделия (мм):
Вес нетто (кг): 5,5

ТЕХНИЧЕСКИЕ ХАРАКТЕРИСТИКИ

Класс энергоэффективности: D
Уровень шума (LwA) на минимальной скорости (дБ): 49
Уровень шума (LwA) на максимальной скорости (дБ): 65
Уровень шума (LwA) в интенсивном режиме (дБ): N/A
Ø Выход (мм): 120

ЦВЕТ

40474400 Нержавеющая Сталь