DLH 686 T BLACK-SS

Пристенная вытяжка Ultraslim шириной 60 см. Высота корпуса 45 мм

LED

Stop Delay Timer

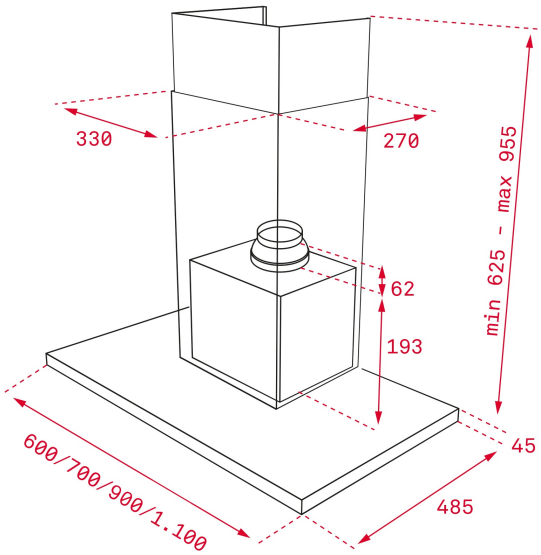

КОД

REF: 40487180 EAN: 8421152157428

ХАРАКТЕРИСТИКИ

Пристенная вытяжка Ultraslim
Высота корпуса 45 мм
Мотор с двойной турбиной
Сенсорная панель управления и дисплей с белыми символами
3 скорости + интенсивный режим
2 фильтра из нержавеющей стали
Таймер остановки работы
Индикация загрязнения фильтров
Светодиодная лента 6 Вт
Вытяжка работает в режиме отвода
Для использования в режиме рециркуляции необходимо приобрести комплект рециркуляции D1CTP код 40490150- 1 шт.
В комплект рециркуляции входят угольные фильтры
Производительность:
в тестовом режиме, м3/ч: 1200
в интенсивном режиме (IEC-61591), м3/ч: 701
на максимальной скорости (IEC-61591), м3/ч: 584
на минимальной скорости (IEC-61591), м3/ч: 303
Уровень шума (UNE-EN 60704-2-13):
в интенсивном режиме, дБ: 72
на максимальной скорости, дБ: 69
на минимальной скорости, дБ: 53
В комплекте: переходник 150/120 мм, европейская вилка
Опция (не входит в комплект): угольный фильтр D4C код 61801262 — 2 шт.
Класс энергоэффективности: A+
Класс гидродинамической эффективности: A
Класс эффективности освещения: A
Класс эффективности фильтрации жира: C
Максимальная номинальная мощность, Вт: 142,2
Сделано в Португалии

ГАБАРИТНЫЕ РАЗМЕРЫ

Высота изделия (мм): 670-1000
Ширина изделия (мм): 600
Глубина изделия (мм): 480
Длина изделия (мм):
Вес нетто (кг): 13,37

ТЕХНИЧЕСКИЕ ХАРАКТЕРИСТИКИ

Класс энергоэффективности: A+
Уровень шума (LwA) на минимальной скорости (дБ): 53
Уровень шума (LwA) на максимальной скорости (дБ): 69
Уровень шума (LwA) в интенсивном режиме (дБ): 72
Ø Выход (мм): 150

ЦВЕТ

40487180 Нержавеющая Сталь/Чёрное Стекло