HLC 847 C BLACK-SS

Компактный мультифункциональный духовой шкаф с функциями микроволновой печи и режимом турбо .

HydroClean

SurroundTemp

40L

Defrost By Time

Defrost By Weight

SoftClose

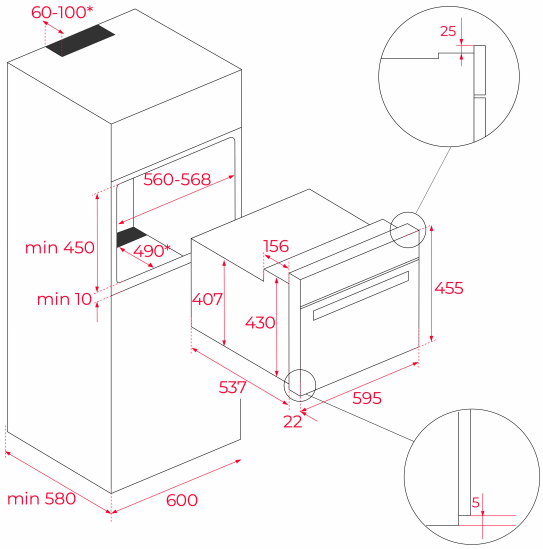

КОД

REF: 40587601 EAN: 8421152145456

ХАРАКТЕРИСТИКИ

Компактный мультифункциональный духовой шкаф с функциями микроволновой печи и режимом турбо
Температурный диапазон 30-270 °C
16 режимов приготовления + 20 рецептов + HydroClean® PRO
Объём 40 л
Фиксированные глянцевые регуляторы с металлическим ободком с подсветкой
Стеклянная сенсорная панель управления + жидкокристаллический TFT бело-красный дисплей 4”
Нержавеющая сталь с защитным покрытием от следов пальцев
Плавный доводчик двери SoftClose
Неоткидной макси-гриль
Протектор для защиты от ожога грилем
Автоматический быстрый разогрев
Разморозка, турборежим, PIZZA (нижний нагрев + турбо), ECO режим, Функция медленного приготовления
5 уровней мощности микроволн (1000 Вт)
Быстрое включение режима микроволн одной кнопкой
Быстрый старт +30 сек.
Разморозка по времени и весу
Инновационное покрытие Slippery
Тангенциальная система охлаждения
Рельефное дно камеры с углублением для воды для чистки HydroClean
Внутренняя поверхность дверцы из закалённого стекла
Трёхслойная термоизолированная дверца
Автоматическое отключение при открытии дверцы
Блокировка для безопасности детей
4-уровневые хромированные направляющие
1 стеклянный противень, 1 усиленная решётка
Класс энергопотребления A+
Кабель 150 см + Shuko
Подсветка галогенной лампой G9 25 Вт
Максимальная номинальная мощность 3400 Вт
Сделано в Португалии

ГАБАРИТНЫЕ РАЗМЕРЫ

Высота изделия (мм): 455
Ширина изделия (мм): 595
Глубина изделия (мм): 559
Длина изделия (мм):
Вес нетто (кг): 31,5

ТЕХНИЧЕСКИЕ ХАРАКТЕРИСТИКИ

Класс энергоэффективности: -
Напряжение (В): 220-240
Частота (Гц): 50
Максимальная номинальная мощность (Вт): 3400

ЦВЕТ

40587601 Чёрное Стекло