MAESTRO **HLB 840 BLACK-SS**

Мультифункциональный духовой шкаф с режимом турбо

HydroClean

SurroundTemp

70L

Plus Extension Telescopic Guide

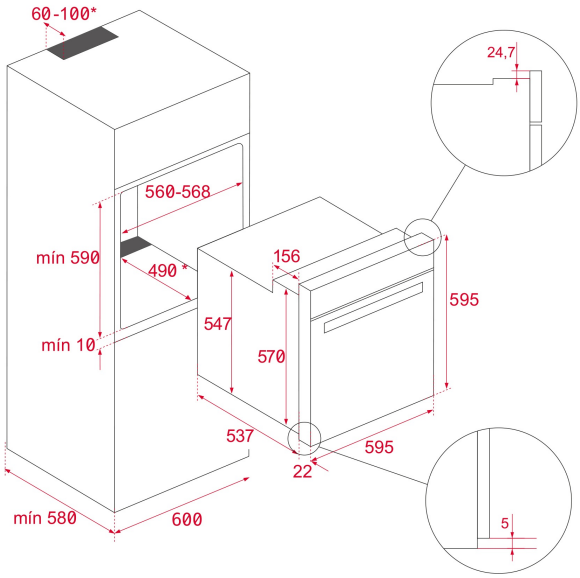


## КОД

REF: 41560075 EAN: 8421152156742

## ХАРАКТЕРИСТИКИ

Мультифункциональный духовой шкаф с режимом турбо
Температурный диапазон 50-250 °C
9 режимов приготовления + HydroClean® PRO
Объём 70 л
Фиксированные глянцевые регуляторы с металлическим ободком
Стеклянная сенсорная панель управления + жидкокристаллический бело-красный дисплей
Нержавеющая сталь с защитным покрытием от следов пальцев
Стандартные петли двери
Откидной макси-гриль с углом раскрыва 22,5°
Протектор для защиты от ожога грилем
Механический быстрый разогрев
Режимы (9): турбо (кольцевой нагревательный элемент), PIZZA (нижний нагрев + турбо), ECO (гриль + вентилятор), макси-гриль + вентилятор, верхний нагрев + нижний нагрев, макси-гриль, гриль, нижний нагрев, размораживание
Режим Турбо обеспечивает равномерное распределение горячего воздуха и стабильную температуру, позволяя готовить одновременно разные блюда на нескольких уровнях
Пиролитическое покрытие Slippery
Динамическая система охлаждения (вентилятор с 1 скоростью)
Рельефное дно камеры с углублением для воды для чистки Hydroclean
Внутренняя поверхность дверцы из закалённого стекла
2-слойная термоизолированная дверца, 1 съёмное внутреннее стекло
Блокировка для безопасности детей (таймер)
Телескопические направляющие Easy Slide на 1 уровне
5-уровневые хромированные направляющие
Держатели направляющих плотно закреплены винтами для лучшего сохранения тепла
Увеличенный зазор между камерой и мебельным корпусом для лучшей термоизоляции
1 глубокий вместительный противень с покрытием Slippery: 459*353*50 мм
1 усиленная решётка
Класс энергопотребления A+
Кабель 103 мм без вилки
Подсветка лампой накаливания 25 Вт
Максимальная номинальная мощность 3215 Вт
Сделано в Испании

## ГАБАРИТНЫЕ РАЗМЕРЫ

**Высота изделия (мм):** 595
**Ширина изделия (мм):** 595
**Глубина изделия (мм):** 537+22
**Длина изделия (мм):**

**Вес нетто (кг):** 28

## ТЕХНИЧЕСКИЕ ХАРАКТЕРИСТИКИ

Класс энергоэффективности: A+
Напряжение (В): 220-240
Частота (Гц): 50/60
Максимальная номинальная мощность (Вт): 3215

## ЦВЕТ

41560075 Чёрное Стекло

41560076 Белое Стекло