HSB 740 G SS
Газовый духовой шкаф с газовым грилем

Plus
Extension
Telescopic
Guide

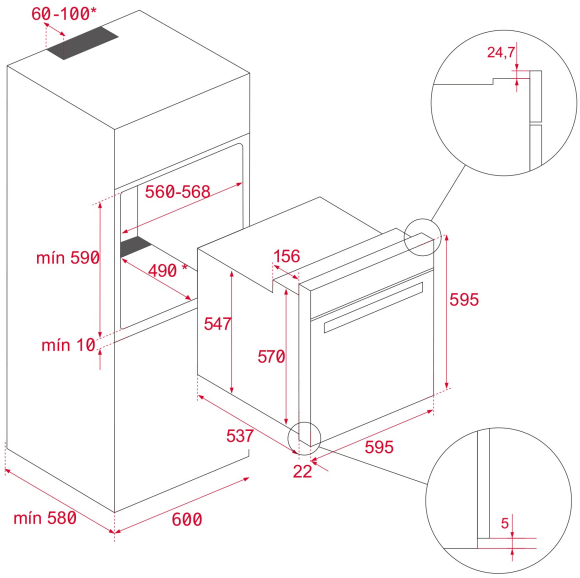

КОД

REF: 111040001 EAN: 8434778000085

ХАРАКТЕРИСТИКИ

Газовый духовой шкаф с газовым грилем
Температурный диапазон 160-250°C
4 режима приготовления: гриль, нижний нагрев+вентилятор, нижний нагрев, размораживание
Фиксированные глянцевые регуляторы с металлическим ободком
Таймер без отключения
Стальная матовая панель управления + механический программатор
Нержавеющая сталь с защитным покрытием от следов пальцев
Стандартные петли двери
Газовый гриль
Защита от ожога грилем
Автоподжиг и Газ-контроль
Тепловая мощность нижнего нагрева: 2400 Вт
Тепловая мощность гриля: 1800 Вт
Охлаждающий вентилятор в камере на 18 Вт
Тангенциальное охлаждение снаружи камеры и двери
Отвод пара через верх камеры
Легкоочищающееся покрытие Crystal Clean в камере и на противнях
Боковые стенки с каталитическими панелями
2-слойная термоизолированная дверца, 1 съёмное внутреннее стекло
Система против переворачивания противня
Термостат безопасности
5-уровневые хромированные направляющие
Телескопические направляющие на 1 уровне
1 глубокий вместительный противень с покрытием Slippery: 459*353*50 мм
1 стандартная решётка
Подсветка лампой накаливания 25 Вт
Максимальная номинальная мощность 70 Вт
Класс энергопотребления A
Сделано в Испании

ГАБАРИТНЫЕ РАЗМЕРЫ

Высота изделия (мм): 595
Ширина изделия (мм): 595
Глубина изделия (мм): 543+22
Длина изделия (мм):
Вес нетто (кг): 30

ТЕХНИЧЕСКИЕ ХАРАКТЕРИСТИКИ

Класс энергоэффективности: A+
Напряжение (В): 220-240
Частота (Гц): 50/60
Максимальная номинальная мощность (Вт): 70W

ЦВЕТ

111040001 Нержавеющая Сталь