# HRB 6100 VANILLA-OB

Мультифункциональный духовой шкаф





HydroClean



70L


Plus Extension Telescopic Guide

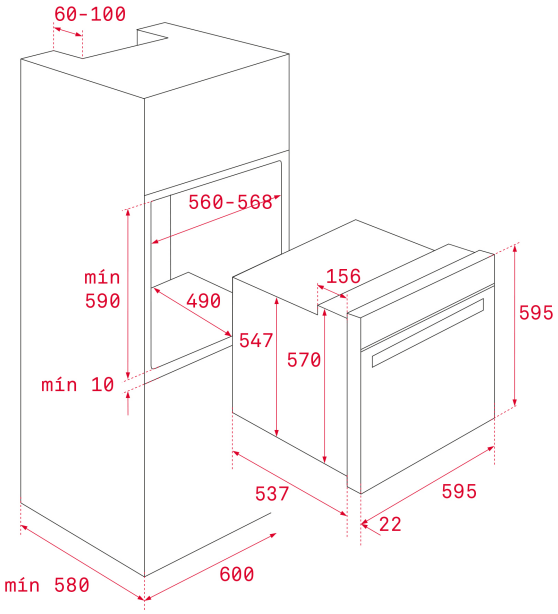


## КОД

**REF:** 111010008 **EAN:** 8434778008593

## ХАРАКТЕРИСТИКИ

Мультифункциональный духовой шкаф
Температурный диапазон 50-250 °C
6 режимов приготовления
Объём 70 л
Hydroclean® ECO
Аксессуары в цвете «состаренная бронза»
Гладкое глянцевое покрытие
Таймер без отключения
Стандартные петли двери
Стандартный гриль мощностью 1400 Вт
Протектор для защиты от ожога грилем
Механический быстрый разогрев
Режимы (6): гриль+нижний нагрев, гриль, гриль+нижний нагрев+вентилятор, нижний нагрев, размораживание, ECO (гриль + вентилятор)
Пиролитическое покрытие Slippery
Динамическая система охлаждения (вентилятор с 1 скоростью)
Рельефное дно камеры с углублением для воды для чистки Hydroclean
Внутренняя поверхность дверцы из закалённого стекла
2-слойная термоизолированная дверца, 1 съёмное внутреннее стекло
Система против переворачивания противня
Термостат безопасности
Телескопические направляющие Easy Slide на 1 уровне
5-уровневые хромированные направляющие
Держатели направляющих плотно закреплены винтами для лучшего сохранения тепла
Увеличенный зазор между камерой и мебельным корпусом для лучшей термоизоляции
1 глубокий вместительный противень с покрытием Slippery: 459*353*50 мм
1 стандартная решётка
Класс энергопотребления A
Кабель 150 см
Подсветка лампой накаливания 25 Вт
Охлаждающий вентилятор 18 Вт
Максимальная номинальная мощность 2615 Вт
Сделано в Испании

## ГАБАРИТНЫЕ РАЗМЕРЫ

**Высота изделия (мм):** 595
**Ширина изделия (мм):** 595
**Глубина изделия (мм):** 537+22
**Длина изделия (мм):**
**Вес нетто (кг):** 27

## ТЕХНИЧЕСКИЕ ХАРАКТЕРИСТИКИ

Класс энергоэффективности: A
Напряжение (В): 220/240
Частота (Гц): 50/60
Максимальная номинальная мощность (Вт): 2615

## ЦВЕТ

| | | |
|---|---|---|
|  | 111010008 | Ванильная Эмаль/Состаренная Бронза |
|  | 111010006 | Антрацитовая Эмаль/Состаренная Бронза |