TOTAL **STYLO 1B 1D POLISHED**

Мойка из нержавеющей стали с 1-ой чашей / Врезной монтаж

Hygiene

Lifetime warranty

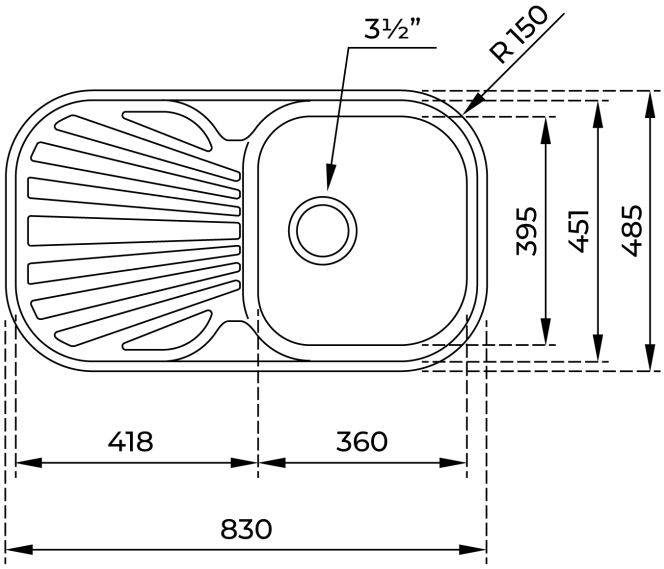

КОД

REF: 10107017 EAN: 8421152028179

ХАРАКТЕРИСТИКИ

Мойка с 1-ой чашей
Нержавеющая сталь AISI 304, 0,7 мм
Обработка: полированная
Конструкция: реверсивная
Способ монтажа: сверху (врезная)
Монтаж : ширина базы — не менее 45 см, не монтировать вплотную к стене или другому модулю
Внешние размеры: 830 x 485 мм
Размер чаши : 360 x 395 x 168 мм
Диаметр слива 3 1/2”, перелив
Комплектация: крепежи, сливная арматура, корзинчатый слив на 3 1/2”, сифон, инструкция по инсталляции
Упаковка: индивидуальная коробка
Сделано в Испании
Дополнительные аксессуары:
корзина для посуды (40199037)
деревянная разделочная доска (40199201)
диспоузер TR 23.1 (40197101)

ГАБАРИТНЫЕ РАЗМЕРЫ

Высота изделия (мм):
Ширина изделия (мм): 485
Глубина изделия (мм): 170
Длина изделия (мм): 830
Вес нетто (кг): 3

ЦВЕТ