PerfectA4 DLH 985 T BLACK-SS
Пристенная вытяжка Ultraslim шириной 90 см. Высота корпуса 45 мм

LED | PERFECTA-4 | Stop Delay Timer

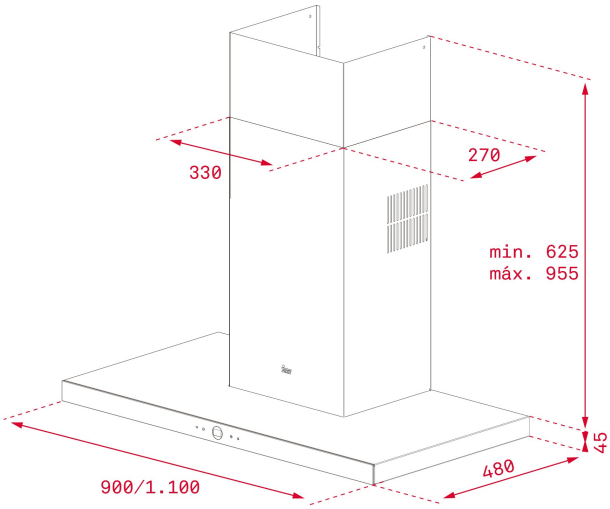

КОД

REF: 40437100 EAN: 8421152145661

ХАРАКТЕРИСТИКИ

Пристенная вытяжка Ultraslim
Высота корпуса 45 мм
Мотор EcoPower (с двойной турбиной)
Сенсорная панель управления и дисплей с белыми символами
3 скорости + интенсивный режим
3 фильтра из нержавеющей стали (12 слоёв)
Таймер остановки работы
Индикация загрязнения фильтров
Детектор влажности
Светодиодная лента 1*7 Вт
Вытяжка работает в режиме отвода
Для использования в режиме рециркуляции необходимо приобрести комплект рециркуляции 1/N1 код 40490147 — 1 шт.
В комплект рециркуляции входят угольные фильтры
Производительность:
в тестовом режиме, м3/ч: 1200
в интенсивном режиме (IEC-61591), м3/ч: 760
на максимальной скорости (IEC-61591), м3/ч: 651
на минимальной скорости (IEC-61591), м3/ч: 352
Уровень шума (UNE-EN 60704-2-13):
в интенсивном режиме, дБ: 72
на максимальной скорости, дБ: 68
на минимальной скорости, дБ: 54
В комплекте: переходник 150/120 мм
Кабель 145 см с вилкой
Опция (не входит в комплект): угольный фильтр D4C код 61801262 — 2 шт.
Класс энергоэффективности: A
Класс гидродинамической эффективности: A
Класс эффективности освещения: A
Класс эффективности фильтрации жира: A
Максимальная номинальная мощность, Вт: 287

ГАБАРИТНЫЕ РАЗМЕРЫ

Высота изделия (мм): 670-1000
Ширина изделия (мм): 900
Глубина изделия (мм): 480
Длина изделия (мм):
Вес нетто (кг): 15,33

ТЕХНИЧЕСКИЕ ХАРАКТЕРИСТИКИ

Класс энергоэффективности: A
Уровень шума (LwA) на минимальной скорости (дБ): 54,3
Уровень шума (LwA) на максимальной скорости (дБ): 67,8
Уровень шума (LwA) в интенсивном режиме (дБ): 71,8
Ø Выход (мм): 150

ЦВЕТ