**GFH 55 SS**
Встраиваемая под колпак вытяжка шириной 55 см

LED

LED

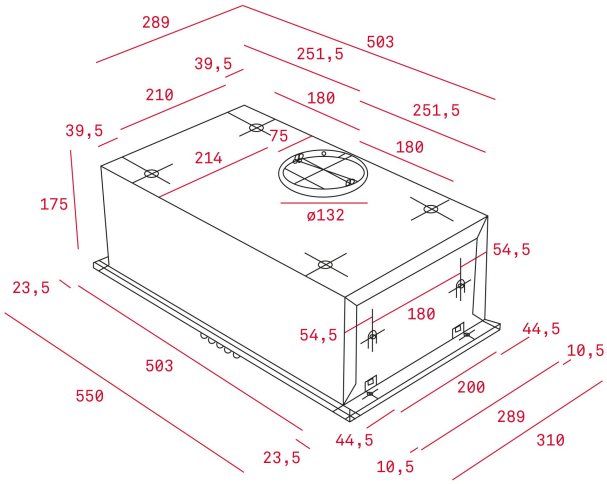


## КОД

REF: 40446700 EAN: 8421152036396

## ХАРАКТЕРИСТИКИ

Полновстраиваемая вытяжка
Мотор с двойной турбиной
Панель управления с кнопками
Индикатор включения
3 скорости
2 алюминиевых фильтра
Галогенные лампы 2*20 Вт
Производительность:
в тестовом режиме, м3/ч: 756
на максимальной скорости (IEC-61591), м3/ч: 329
на минимальной скорости (IEC-61591), м3/ч: 223
Уровень шума (UNE-EN 60704-2-13):
на максимальной скорости, дБ: 69
на минимальной скорости, дБ: 62
Выход: диаметр 120 мм
В комплекте: европейская вилка
Класс энергоэффективности: E
Класс гидродинамической эффективности: F
Класс эффективности освещения: F
Класс эффективности фильтрации жира: C
Максимальная номинальная мощность, Вт: 215
Сделано в Португалии
Для использования в режиме рециркуляции необходимо дополнительно приобрести комплект рециркуляции и в дальнейшем угольные фильтры для замены отработанных из комплекта рециркуляции

## ГАБАРИТНЫЕ РАЗМЕРЫ

**Высота изделия (мм):** 175
**Ширина изделия (мм):** 550
**Глубина изделия (мм):** 310
**Длина изделия (мм):**
**Вес нетто (кг):** 5

## ТЕХНИЧЕСКИЕ ХАРАКТЕРИСТИКИ

Класс энергоэффективности: D
Уровень шума (LwA) на минимальной скорости (дБ): 53
Уровень шума (LwA) на максимальной скорости (дБ): 67
Уровень шума (LwA) в интенсивном режиме (дБ): N/A
Ø Выход (мм): 120

## ЦВЕТ

40446700 Нержавеющая Сталь