GFG2 NIGHT RIVER BLACK

Встраиваемая под колпак вытяжка шириной 55 см / Коллекция Urban





LED

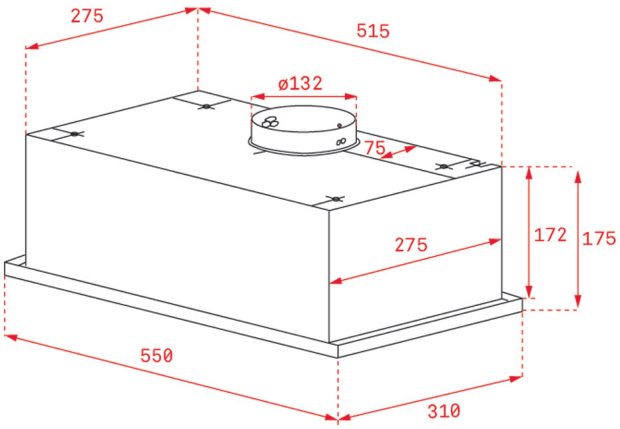

КОД

REF: 40446752 **EAN:** 8421152121238

ХАРАКТЕРИСТИКИ

Полновстраиваемая вытяжка
Мотор с двойной турбиной
Панель управления с кнопками
Индикатор включения
3 скорости
Алюминиевый фильтр
Светодиодная лента 1*5 Вт
Производительность: в тестовом режиме, м3/ч: 840
на максимальной скорости (IEC-61591), м3/ч: 329
на минимальной скорости (IEC-61591), м3/ч: 223
Уровень шума (UNE-EN 60704-2-13):
на максимальной скорости, дБ: 63
на минимальной скорости, дБ: 53
Выход: диаметр 120 мм
Кабель 123 см + вилка
Класс энергоэффективности: E
Класс гидродинамической эффективности: F
Класс эффективности освещения: C
Класс эффективности фильтрации жира: B
Максимальная номинальная мощность, Вт: 180
Сделано в Португалии
Для использования в режиме рециркуляции необходимо дополнительно приобрести комплект рециркуляции и в дальнейшем угольные фильтры для замены отработанных из комплекта рециркуляции

ГАБАРИТНЫЕ РАЗМЕРЫ

Высота изделия (мм): 178
Ширина изделия (мм): 550
Глубина изделия (мм): 310
Длина изделия (мм):
Вес нетто (кг): 5,53

ТЕХНИЧЕСКИЕ ХАРАКТЕРИСТИКИ

Класс энергоэффективности: D
Уровень шума (LwA) на минимальной скорости (дБ): 53
Уровень шума (LwA) на максимальной скорости (дБ): 67
Уровень шума (LwA) в интенсивном режиме (дБ): 0
Ø Выход (мм): 120