GFG2 SS
Встраиваемая под колпак вытяжка шириной 55 см

LED

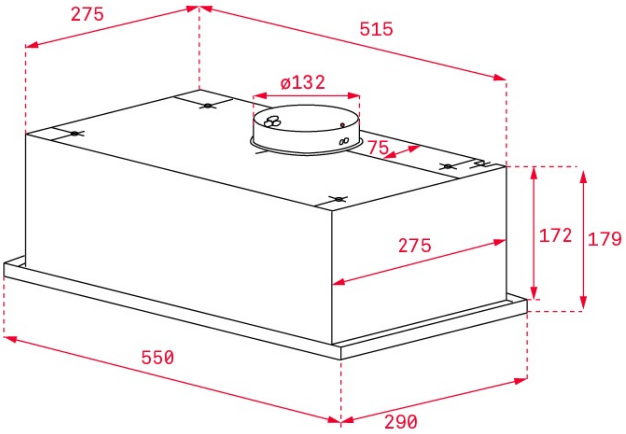

КОД

REF: 40446753 EAN: 8421152146040

ХАРАКТЕРИСТИКИ

Полновстраиваемая вытяжка
Глубина 290 мм
Мотор с двойной турбиной
Панель управления с кнопками
Индикатор включения
3 скорости
Декоративный фильтр из нержавеющей стали
Светодиодная лента 1*5 Вт
Производительность:
в тестовом режиме, м3/ч: 840
на максимальной скорости (IEC-61591), м3/ч: 329
на минимальной скорости (IEC-61591), м3/ч: 223
Уровень шума (UNE-EN 60704-2-13):
на максимальной скорости, дБ: 63
на минимальной скорости, дБ: 53
Выход: диаметр 120 мм
Кабель 123 см + вилка
Класс энергоэффективности: E
Класс гидродинамической эффективности: F
Класс эффективности освещения: C
Класс эффективности фильтрации жира: B
Максимальная номинальная мощность, Вт: 180
Сделано в Португалии
Для использования в режиме рециркуляции необходимо дополнительно приобрести комплект рециркуляции и в дальнейшем угольные фильтры для замены отработанных из комплекта рециркуляции

ГАБАРИТНЫЕ РАЗМЕРЫ

Высота изделия (мм): 178
Ширина изделия (мм): 550
Глубина изделия (мм): 290
Длина изделия (мм):
Вес нетто (кг): 5,53

ТЕХНИЧЕСКИЕ ХАРАКТЕРИСТИКИ

Класс энергоэффективности: D
Уровень шума (LwA) на минимальной скорости (дБ): 53
Уровень шума (LwA) на максимальной скорости (дБ): 67
Уровень шума (LwA) в интенсивном режиме (дБ): 0
Ø Выход (мм): 120

ЦВЕТ

40446753 Нержавеющая Сталь