HRB 6400 ANTHRACITE-OS

Мультифункциональный духовой шкаф с режимом турбо





HydroClean | SurroundTemp | 70L | Plus Extension Telescopic Guide

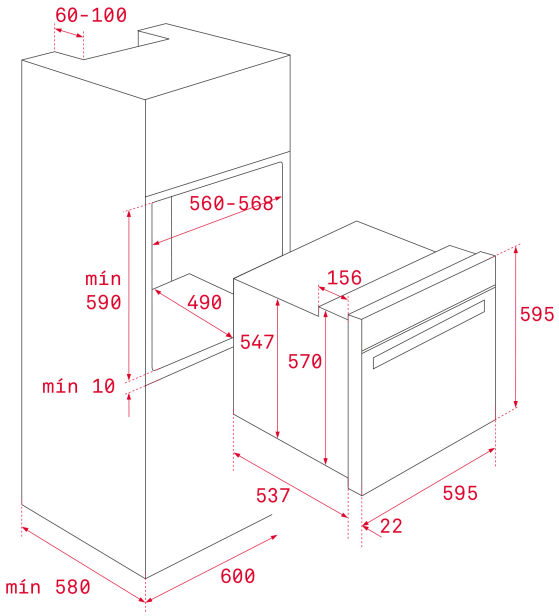

КОД

REF: 111010015 **EAN:** 8434778008661

ХАРАКТЕРИСТИКИ

Мультифункциональный духовой шкаф с режимом турбо
9 режимов приготовления + HydroClean® PRO
Объём 70 л
Аксессуары в цвете «состаренное серебро»
Матовое текстурированное покрытие
Сенсорный программатор
Стандартные петли двери
Неоткидной макси-гриль 2 500 Вт
Протектор для защиты от ожога грилем
Механический быстрый разогрев
Режимы: верхний+нижний нагрев, максигриль+вентилятор, гриль, максигриль, ECO (гриль+вентилятор), нижний нагрев+турбо (пицца), нижний нагрев, турбо, разморозка, Hydroclean (чистка стаканом воды за 24 минуты)
Инновационное покрытие Slippery
Динамическая система охлаждения (вентилятор с 1 скоростью)
Рельефное дно камеры с углублением для воды для чистки Hydroclean
Внутренняя поверхность дверцы из закалённого стекла
Двухслойная термоизолированная дверца, 1 съёмное внутреннее стекло
Система против переворачивания противня
Термостат безопасности
Блокировка для безопасности детей (таймер)
Температурный диапазон 50-250 °C
Телескопические направляющие Easy Slide на 1 уровне
5-уровневые хромированные направляющие
1 глубокий противень (50 мм) с покрытием Slippery
1 противень для выпечки
1 стандартная решётка
Класс энергопотребления A+
Кабель 150 см с вилкой
Подсветка лампой накаливания 25 Вт
Охлаждающий вентилятор 18 Вт
Максимальная номинальная мощность 3215 Вт
Сделано в Испании

ГАБАРИТНЫЕ РАЗМЕРЫ

Высота изделия (мм): 595
Ширина изделия (мм): 595
Глубина изделия (мм): 537+22
Длина изделия (мм):
Вес нетто (кг): 27

ТЕХНИЧЕСКИЕ ХАРАКТЕРИСТИКИ

Класс энергоэффективности: A+

Напряжение (В): 220/240
Частота (Гц): 50/60
Максимальная номинальная мощность (Вт): 3215

ЦВЕТ


111010015 Антрацитовая Эмаль/Состаренное Серебро


111010016 Ванильная Эмаль/Состаренная Бронза


111010014 Антрацитовая Эмаль/Состаренная Бронза