DFI 46900

Полновстраиваемая посудомоечная машина A++ с программой DualCare и функцией Экстра Сушка

Eco Function

Extra Dry function

Multi Cleaner

AquaLogic

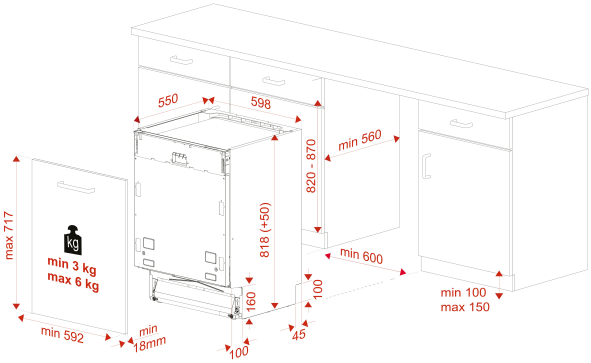

КОД

REF: 114270027 EAN: 8434778017007

ХАРАКТЕРИСТИКИ

Полновстраиваемая посудомоечная машина на 60 см
Вместимость: 14 комплектов посуды
3-й разбрызгиватель
2 корзины
Верхняя корзина: фиксированная для маленьких или средних тарелок, стаканов и т.п., полочка для чашек, бокалов; 3 уровня высоты установки верхней корзины при помощи системы Push-up
Нижняя корзина: полугибкая FlexiSet4 — 4 складных фиксатора и корзина для столовых приборов
Инверторный двигатель обеспечивает тихую работу и низкое энергопотребление
Чёрная панель управления с электронными кнопками
LCD дисплей с белыми символами
Aqualogic — сенсор загрязнённости воды
9 программ: автоматическая (40-65°, 110-178’), интенсивная (70°, 170’), 1 час (60°, 58’), мини 30 (35°, 30’), ECO (50°, 220’), предварительная мойка (-°, 15’), автоочистка (-°, 75’), DUALCARE (-°, 203’) — удаление сильных загрязнений в нижней корзине под давлением в 3 раза выше, чем в верхней корзине, GLASSCARE (40°, 120’) бережная мойка стеклянной посуды для деликатной мойки чашек и бокалов
6 температурных режимов: 35°, 40°, 45°, 50°, 65°, 70°C
6 дополнительных функций: половинная загрузка, старт/пауза, отложенный старт до 24 часов, Express, Extra сушка, усиленная мойка Power Wash
MultiCleaner Sensor — посудомоечная машина автоматически распознаёт таблетки 3 в 1 без специальной функции
Индикаторы на панели управления: вкл./выкл., низкий уровень соли, низкий уровень ополаскивающего средства, выбранная программа, выбранная функция, отложенный старт, оставшееся время
Система защиты от протечек AQUASTOP обеспечивает безопасность использования посудомоечной машины и спасает дом от затопления во время аварийных ситуаций: система срабатывает в случае протечки или разрыва шланга
Система защиты от протечек AQUASAFE — защита от вытекания воды и затопления помещения: в случае утечки поступление воды в посудомоечную машину автоматически прекращается
Внутренняя камера из нержавеющей стали
Активный тип сушки
Допустимая масса фасада для навешивания на дверь: 3-6 кг
Класс эффективности энергопотребления/мойки/сушки: A++ /A /A
Показатели при стандартном цикле мойки (Eco 50): расход воды 9,5 л / цикл, 2660 л / год
Уровень шума: 46 дБ
Потребление электроэнергии: 0,93 кВтч / цикл, 366 кВтч / год
Продолжительность цикла: 3 ч. 40 мин.
Сделано в Турции

ГАБАРИТНЫЕ РАЗМЕРЫ

Высота изделия (мм): 818
Ширина изделия (мм): 598
Глубина изделия (мм): 550
Длина изделия (мм):
Вес нетто (кг): 36,8

ТЕХНИЧЕСКИЕ ХАРАКТЕРИСТИКИ

Класс энергоэффективности: A++
Энергопотребление (кВт/день): -
Потребление воды (л/год): 2660
Уровень шума (дБА): 46
Напряжение (В): 220-240
Частота (Гц): 50

ЦВЕТ

114270027 Чёрный