IBR 64040 TTC BLACK-MG

Индукционная варочная панель 60 см

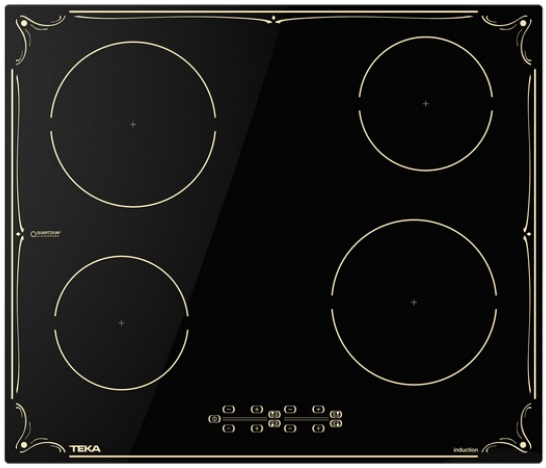

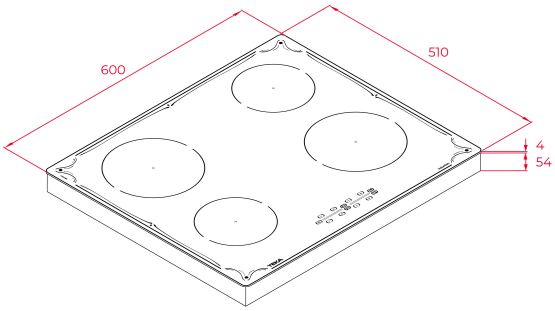

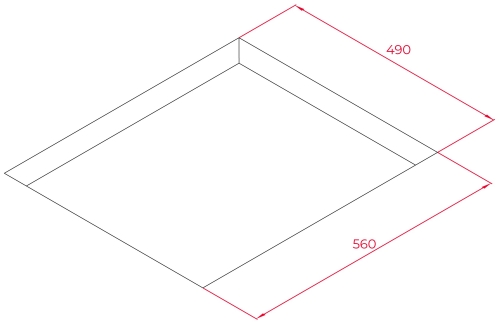

КОД

REF: 112520013 EAN: 8434778011838

ХАРАКТЕРИСТИКИ

Индукционная варочная панель 60 см
Чёрная стеклокерамика Quartzuim Glaskeramik® без рамки
Шелкография матовым золотом
Сенсорная панель управления
Индикаторы остаточного тепла: включаются при температуре зоны нагрева выше 60°C
4 зоны приготовления:
2 индукционные зоны Ø 185 мм
2 индукционные зоны Ø 150 мм
Простая система установки Fast-Click
Возможен монтаж вровень со столешницей
Максимальная номинальная мощность: 7 200 Вт
Сделано в Турции

ГАБАРИТНЫЕ РАЗМЕРЫ

Высота изделия (мм): 50
Ширина изделия (мм): 600
Глубина изделия (мм): 510
Длина изделия (мм):
Вес нетто (кг): 9,59

ТЕХНИЧЕСКИЕ ХАРАКТЕРИСТИКИ

Напряжение (В): -
Частота (Гц): -
Максимальная номинальная мощность (Вт): -

ЦВЕТ

112520013 Чёрное Стекло

ЭНЕРГОЭФФЕКТИВНОСТЬ

Power consumption in standby mode (W): 0.3
Time to reach standby mode (min): 1