LSI5 1481
Встраиваемая стиральная машина с сушкой

Quick Cycle

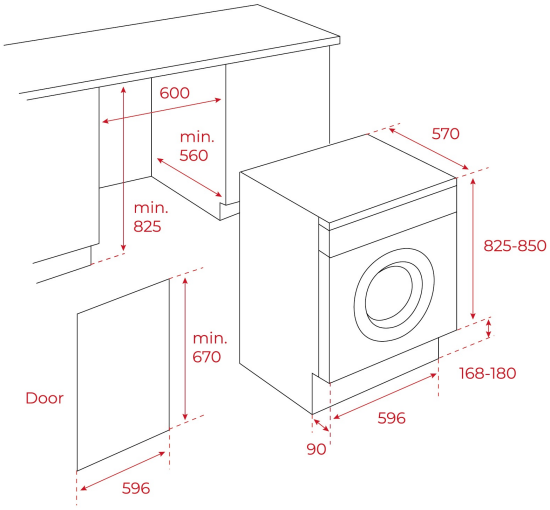

КОД

REF: 114030004 EAN: 8434778015423

ХАРАКТЕРИСТИКИ

Встраиваемая стиральная машина с сушкой
Загрузка при стирке: 8 кг
Загрузка при сушке: 5 кг
13 программ стирки
2 программы сушки
Скорость отжима до 1400 об./мин.
Выбор скорости отжима 1400-1000-800-600-0
Электронная панель управления
Жидкокристаллический дисплей с красными символами
Инвертерный двигатель (снижение уровня шума)
Программы стирки: хлопок 90°C, предварительная стирка хлопка, хлопок 60°C, экономичная ЭКО 20°C, смесовая ткань, деликатная, полоскание, отжим, слив, быстрая 14’-30’-44’, футболки, шерсть, ручная стирка
Программы сушки: сушка смесовых тканей, сушка хлопка
Отсрочка старта (от 1 до 24 часов)
Индикаторы на панели управления: выбранная программа, оставшееся время, сушка, время сушки, вес загруженного белья, уровень загрязнения
Кнопка пропуска отжима
Автоматическая регулировка подачи воды
Конденсаторная сушка
Барабан из нержавеющей стали
Ёмкость барабана 56 л
Автоматическая блокировка двери
Диаметр смотрового окна 35 см
Регулируемые передние и задние ножки
Кабель 150 мм + вилка
Показатели при стандартном цикле стирки с использованием сушки:
потребление электроэнергии 5,44 кВт / цикл, 1088 кВт / год, потребление воды 118 л / цикл, 23600 л / год
Показатели при стандартном цикле стирки без использования сушки:
потребление электроэнергии 1,10 кВт / цикл, 220 кВт / год, потребление воды 57 л / цикл, 11000 л / год
Уровень шума при стирке/отжиме/сушке: 48/75/55
Класс энергопотребления/стирки A/A
Максимальная номинальная мощность: 1600 Вт

ГАБАРИТНЫЕ РАЗМЕРЫ

Высота изделия (мм): 820
Ширина изделия (мм): 596
Глубина изделия (мм): 570
Длина изделия (мм):
Вес нетто (кг): 64

ТЕХНИЧЕСКИЕ ХАРАКТЕРИСТИКИ

Класс энергоэффективности (UE 2019/2016): A
Класс эффективности стирки: A

Класс эффективности отжима в режиме сушки: -
Энергопотребление (кВт/день): -
Потребление воды (л/год): 11000
Уровень шума (дБА): 48 + 75 + 55
Напряжение (В): 220-240
Частота (Гц): 50

ЦВЕТ

114030004 Белая эмаль