IZF 99700 MST BLACK

Индукционная варочная панель Full Flex MasterSense Slide Cooking 90 см

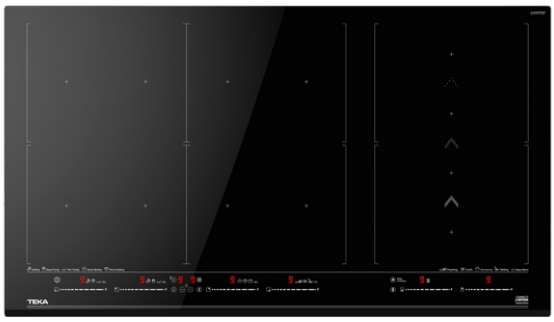

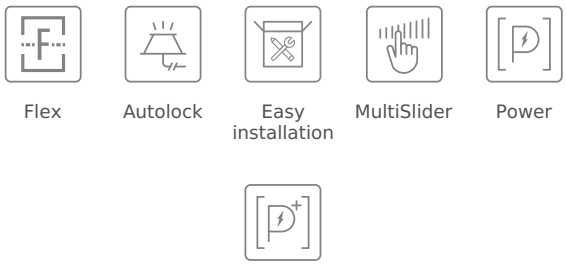

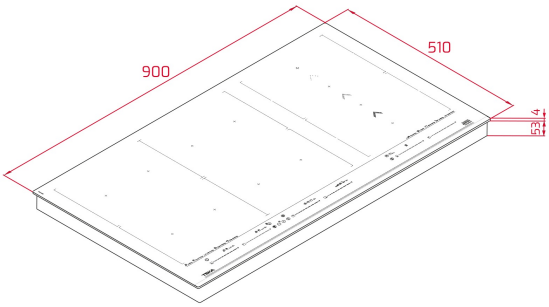

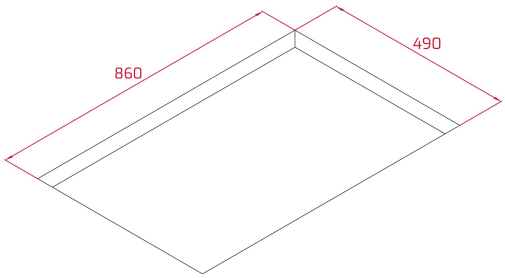

КОД

REF: 112500031 EAN: 8434778011876

ХАРАКТЕРИСТИКИ

Индукционная варочная панель Full Flex MasterSense Slide Cooking 90 см
Рисоварка
Чёрная стеклокерамика Quartzuim Glaskeramik® с фацетом по переднему краю
Функция Flex: объединение 2х зон в 1
Функция Full Flex: объединение 4х зон в 1
Функция Slide Cooking: регулировка мощности перемещением посуды - уровень 3 для дальней зоны, уровень 5 для средней зоны и уровень 9 для ближней зоны
Сенсорная мультислайдерная панель управления PRO
Таймер на отключение до 99 мин. для каждой зоны
Функция повышенной мощности Power Plus
10 функций CHEF MasterSense с поддержанием точной и постоянной температуры: гриль (200°C), жарка во фритюре (180°C), жарка на сковороде (190°C), кипение (100°C), сохранение тепла (60°C), конфи (80°C), томление (98°C), плавление (48°C), поширование - обработка продуктов в кипящей жидкости на 100°C; варка риса
Для варки риса поместите на панель пустую кастрюлю, всыпьте рис, налейте воду, накройте крышкой
Процесс варки риса:
- активируйте функцию варка риса
- кипение на 100°C, пока детектор не определит, что вода выпарилась
- кипение прекращается, раздаётся сигнал
- рис готовится на остаточном тепле 35-40 мин., впитывая воду, пока температура не опустится до 50°C
- рис готов, нажимаете стоп
Функция Stop&Go: пауза в готовке до 10 мин.
Функция отключения звукового сигнала
Блокировка панели управления: защищает от нечаянного изменения настроек
Индикаторы остаточного тепла: включаются при температуре зоны нагрева выше 60°C
6 зон приготовления, 10 комбинаций зон приготовления:
4 Flex зоны 262,5 x 195 мм
2 Flex зоны 252,8 x 195 мм
Простая система установки Fast-Click
Комбинируется с панелями IZ/TZ/CZ с фацетом по переднему краю высотой 510 мм
Планка для комбинирования код 40204394
Максимальная номинальная мощность: 11 100 Вт
Сделано в Турции

ГАБАРИТНЫЕ РАЗМЕРЫ

Высота изделия (мм): 57
Ширина изделия (мм): 900
Глубина изделия (мм): 510
Длина изделия (мм):
Вес нетто (кг): 20

ТЕХНИЧЕСКИЕ ХАРАКТЕРИСТИКИ

Напряжение (В): 220-240
Частота (Гц): 50/60
Максимальная номинальная мощность (Вт): 11100

ЦВЕТ

112500031 Чёрное Стекло

ЭНЕРГОЭФФЕКТИВНОСТЬ

Power consumption in standby mode (W): 0.4
Time to reach standby mode (min): 1