FLEXLINEA RS15 71.40 POLISHED
Мойка из нержавеющей стали с 1-ой чашей / Подстольный монтаж / Монтаж заподлицо / Монтаж сверху (плоский кант)

200mm | Hygiene | Lifetime warranty + SilentSmart | 200mm

КОД

REF: 115000011 EAN: 8434778004373

ХАРАКТЕРИСТИКИ

Мойка с 1-ой чашей
Нержавеющая сталь AISI 304 полированная, 1 мм
Обработка: полированная
Способ монтажа: подстольный / заподлицо / сверху (плоский кант)
Внешние размеры: 750 x 440 мм,
Размеры чаши: 710 x 400 x 200 мм
Монтаж: ширина базы - не менее 80 см
Pure Line: радиус скругления в 15 мм для облегчения чистки, снижение уровня шума на 50% благодаря технологии SilentSmart
Комплектация: квадратный слив с квадратной декоративной накладкой, перелив с прямоугольной декоративной накладкой, сифон, крепежи, перелив, инструкция по инсталляции
Упаковка: индивидуальная коробка
Сделано в Испании

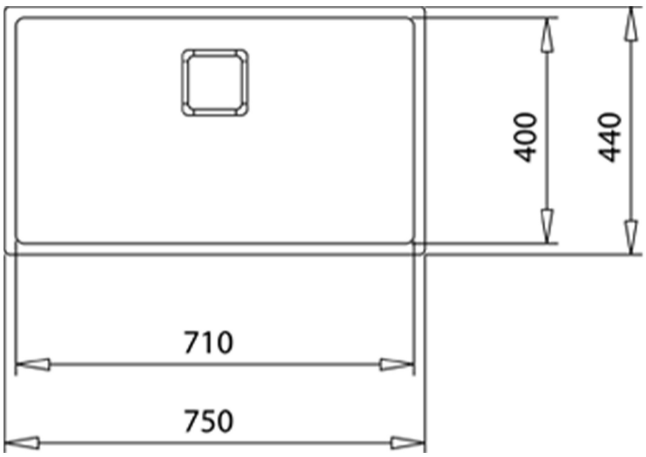

ГАБАРИТНЫЕ РАЗМЕРЫ

Высота изделия (мм):
Ширина изделия (мм): 440
Глубина изделия (мм): 200
Длина изделия (мм): 750
Вес нетто (кг): 5,26

ЦВЕТ

115000011 Нержавеющая Сталь

115000054 Нержавеющая Сталь