DIAMOND RS15 1B 1D 86 BLACK
Мойка из нержавеющей стали и закалённого стекла с 1-ой чашей / Врезной монтаж

200mm | Hygiene | Lifetime warranty + SilentSmart | 200mm

КОД

REF: 115100011 EAN: 8434778004731

ХАРАКТЕРИСТИКИ

Мойка с 1-ой чашей
Нержавеющая сталь AISI 304 полированная, 1 мм / Чёрное закалённое стекло, 8 мм
Способ монтажа: врезной, оборачиваемый
Внешние размеры: 860 x 510 мм,
Размеры чаши: 400 x 400 x 200 мм
Монтаж: ширина базы - не менее 45 см
Pure Line: радиус скругления в 15 мм для облегчения чистки, снижение уровня шума на 50% благодаря технологии SilentSmart
Комплектация: клапан-автомат, квадратные сливы с квадратной декоративной накладкой, переливы с прямоугольной декоративной накладкой, сифон, крепежи, перелив, инструкция по инсталляции
Упаковка: индивидуальная коробка
Сделано в Испании

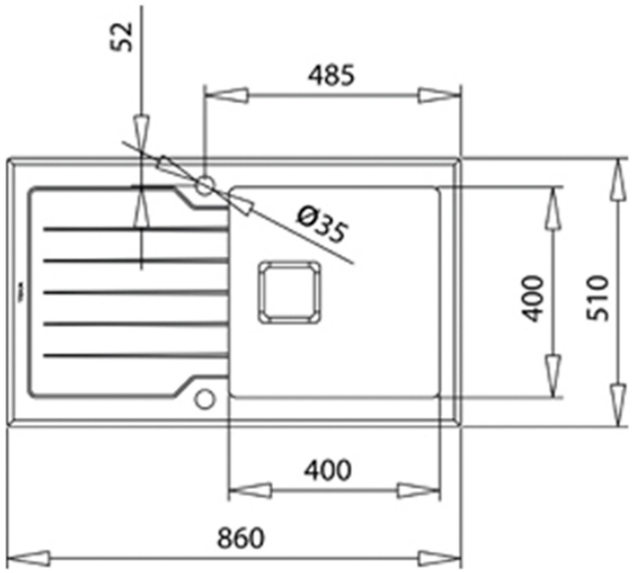

ГАБАРИТНЫЕ РАЗМЕРЫ

Высота изделия (мм):
Ширина изделия (мм): 510
Глубина изделия (мм): 200
Длина изделия (мм): 860
Вес нетто (кг): 3,48

ЦВЕТ

115100011	Чёрное Стекло
115100012	Серый Камень
115100012	Белое Стекло