UNIVERSE 50 T-XP 1B 1D MAX POLISHED

Мойка из нержавеющей стали с 1-ой чашей/ Врезной монтаж



Hygiene

Lifetime warranty

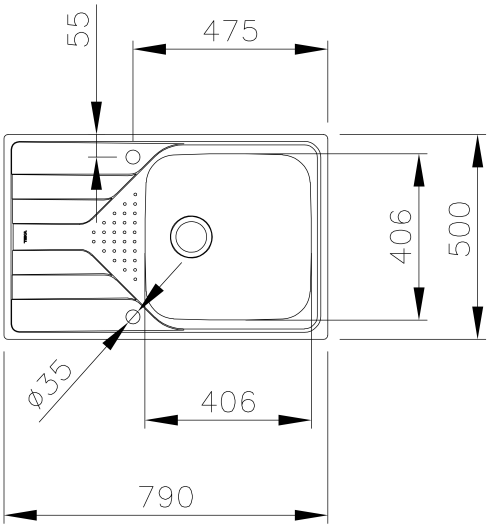

КОД

REF: 115110017 **EAN:** 8434778015010

ХАРАКТЕРИСТИКИ

Мойка с 1-ой основной чашей
Нержавеющая сталь AISI 304, 0,7 мм
Обработка: полированная
Конструкция: реверсивная
Способ монтажа: монтаж сверху (врезная)
Монтаж : ширина базы - не менее 50 см, не монтировать вплотную к стене или другому модулю
Внешние размеры: 790 x 500 мм
Размер чаши: 406 x 406 x 175 мм
Диаметр слива 3 1/2”, перелив
Комплектация: сифон, крепежи, сливная арматура, уплотнительная лента, инструкция по инсталляции
Упаковка: индивидуальная коробка
Сделано в Испании

ГАБАРИТНЫЕ РАЗМЕРЫ

Высота изделия (мм):
Ширина изделия (мм): 500
Глубина изделия (мм): 175
Длина изделия (мм): 790
Вес нетто (кг): 3,79

ЦВЕТ

115110017 Нержавеющая Сталь