IZF 68700 MST BLACK

Индукционная варочная панель Full Flex MasterSense 60 см

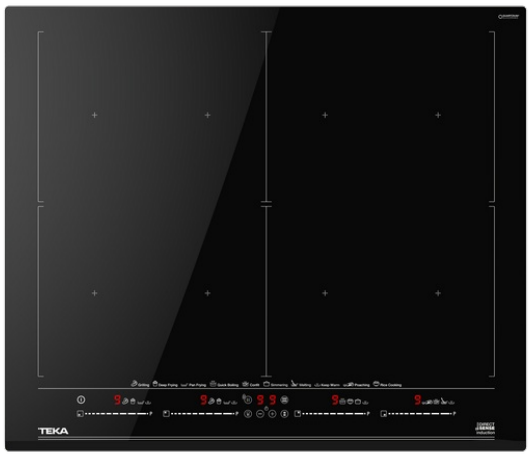

Autolock

Easy installation

MultiSlider

Power

Power Plus

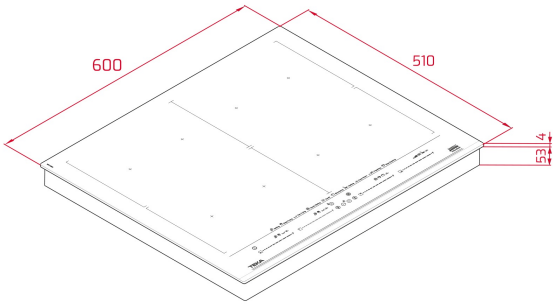

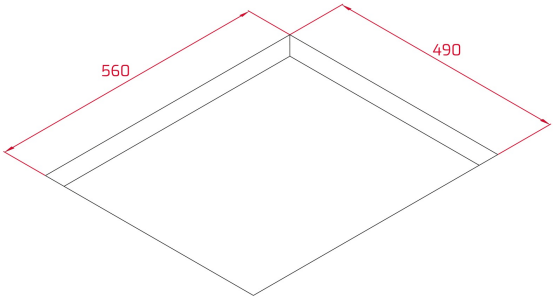

КОД

REF: 112500037 EAN: 8434778016208

ХАРАКТЕРИСТИКИ

Индукционная варочная панель Full Flex MasterSense 60 см
Рисоварка
Чёрная стеклокерамика Quartzuim Glaskeramik® с фацетом по переднему краю
Функция Flex: объединение 2х зон в 1
Функция Full Flex: объединение 4х зон в 1
Сенсорная мультислайдерная панель управления
Программатор времени готовки
8 функций CHEF MasterSense с поддержанием точной и постоянной температуры: гриль (200° C), жарка во фритюре (180°C), жарка на сковороде (190° C), кипение (100° C), сохранение тепла (60° C), конфи (80° C), томление (98° C) и плавление (48° C)
2 функции CHEF DirectSense: поширование - обработка продуктов в кипящей жидкости на 100° C; варка риса.
Для варки риса поместите на панель пустую кастрюлю, всыпьте рис, налейте воду, накройте крышкой.
Процесс варки риса:
- активируйте функцию варка риса
- кипение на 100 °C, пока детектор не определит, что вода выпарилась
- кипение прекращается, раздаётся сигнал
- рис готовится на остаточном тепле 35-40 мин., впитывая воду, пока температура не опустится до 50°C
- рис готов, нажимаете стоп
Функция Stop&Go: пауза в готовке до 10 мин.
Функция Power Plus (повышенная мощность)
Функция отключения звукового сигнала
Функция оптимизации посуды
Блокировка панели управления: защищает от нечаянного изменения настроек
Индикаторы остаточного тепла: включаются при температуре зоны нагрева выше 60° C
7 комбинаций индукционных зон (4 + 2 Flex + 1 Full Flex):
4 зоны 263 x 195 мм
2 Flex зоны 263 x 390 мм
1 Full Flex зона 525 x 390 мм
Система быстрого простого монтажа Fast-Click
Максимальная номинальная мощность: 7 400 Вт
Комбинируется с панелями IZ/TZ/CZ/JZ
Планка для комбинирования код 40204394
Сделано в Турции

ГАБАРИТНЫЕ РАЗМЕРЫ

Высота изделия (мм): 57
Ширина изделия (мм): 600
Глубина изделия (мм): 510
Длина изделия (мм):
Вес нетто (кг): 13,21

ТЕХНИЧЕСКИЕ ХАРАКТЕРИСТИКИ

Напряжение (В): 220-240
Частота (Гц): 50/60
Максимальная номинальная мощность (Вт): -

ЦВЕТ

112500037 Чёрное Стекло

ЭНЕРГОЭФФЕКТИВНОСТЬ

Power consumption in standby mode (W): 0.4
Time to reach standby mode (min): 1